AQUABRASS

CL32NM

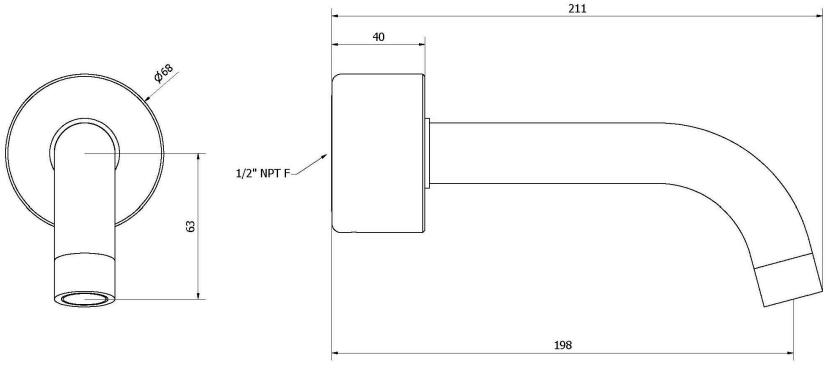

Description du produit

Bec de bain mural

- laiton massif
- jet d'eau cristallin
- bec sans déviateur
- raccordement 1/2"
- peut être combiné à des composants de douche Aquabrass

hauteur : 3 13/16"
projection totale : 8 5/16"
débit : varie selon la capacité de la valve utilisée

FINIS
Standard
Chrome poli (pc)

Sur mesure
15 finis sur mesure disponible
(pour plus d'information, demander conseil à votre détaillant)

Aquabrass ne peut pas être tenu responsable d'éventuelles omissions ou erreurs techniques ou typographiques contenues dans ce document et se réserve le droit d'y faire des changements sans préavis.

AQUABRASS

ELENCO PARTI			
ELEM	CODICE	DESCRIZIONE	QT
1	AC0012558	Bocca Ø26 L145	1
2	AQ0014681	Aeratore Ø26 H17 M24x1 (40.1053.33300)	1
3	AQ0014950	Copertura marmo Ø68 H40 nero marquinia	1
4	AQ0001091	Grano inox M6x10 p.p.	1
5	AQ0001450	OR 47.37x1.78 NBR 70 SH	2
6	AS0012527	Anello bocca Ø52.4 H34 Ø26.5	1
7	AQ0006586	OR 25.12x1.78 NBR 70 SH	2
8	AQ0009591	Guarnizione Ø40 Ø49.5 H1.5	1

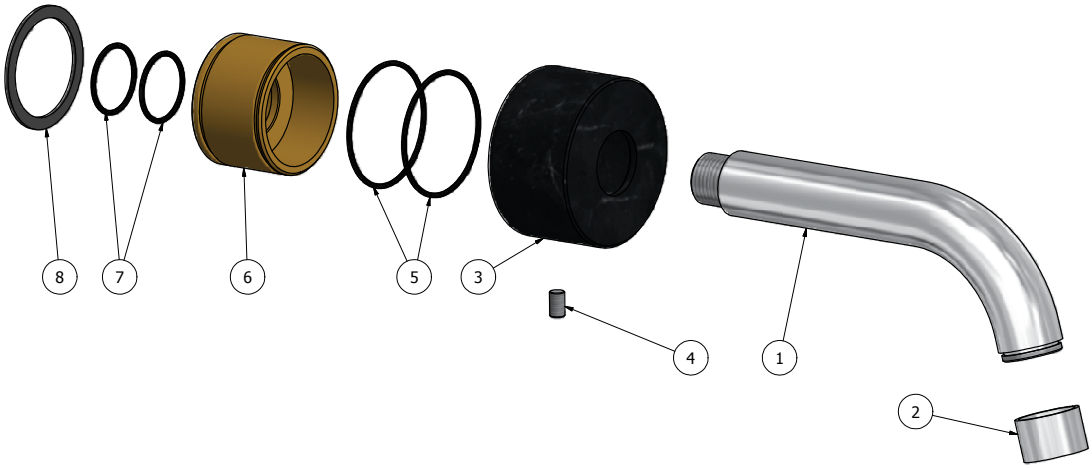

Aquabrass ne peut pas être tenu responsable d'éventuelles omissions ou erreurs techniques ou typographiques contenues dans ce document et se réserve le droit d'y faire des changements sans préavis.