AQUABRASS

sortie murale ajustable 1409

ronde

CARACTÉRISTIQUES

Isolation thermique
Ajustement de la garniture de 5/8″ à l'installation du coude de raccordement
Raccordement 1/2″ femelle NPT

FINIS

Standard
Chrome poli (pc)
Nickel brossé (bn)
Sur mesure
15 finis sur mesure disponibles
(pour plus d'information, demander conseil à votre détaillant)

GARANTIE

Résidentielle : Garantie à vie limitée au premier acheteur
Commerciale : 2 ans
(la garantie complète est disponible sur www.aquabrass.com/garantie)

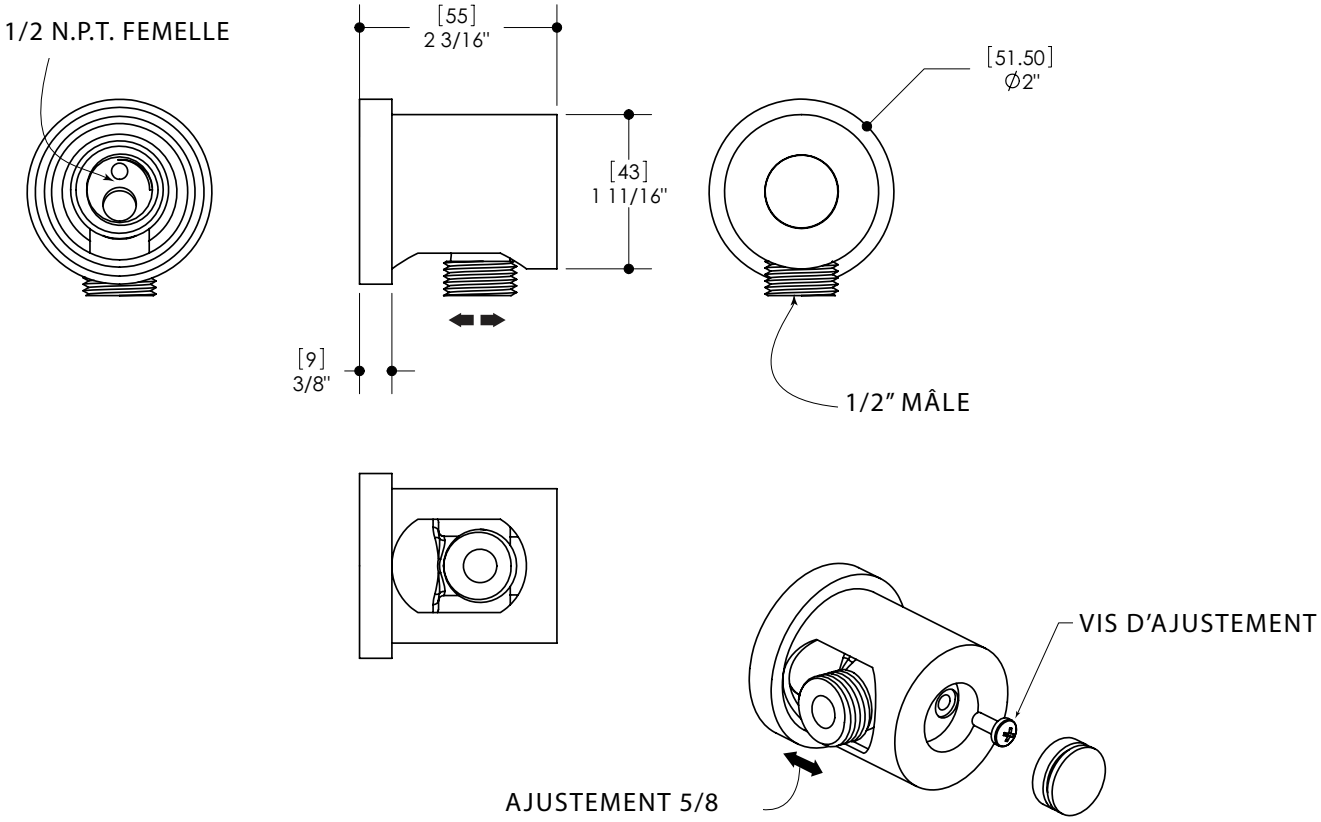

AQUABRASS

sortie murale ajustable 1409

ronde

SCHÉMA DES PIÈCES

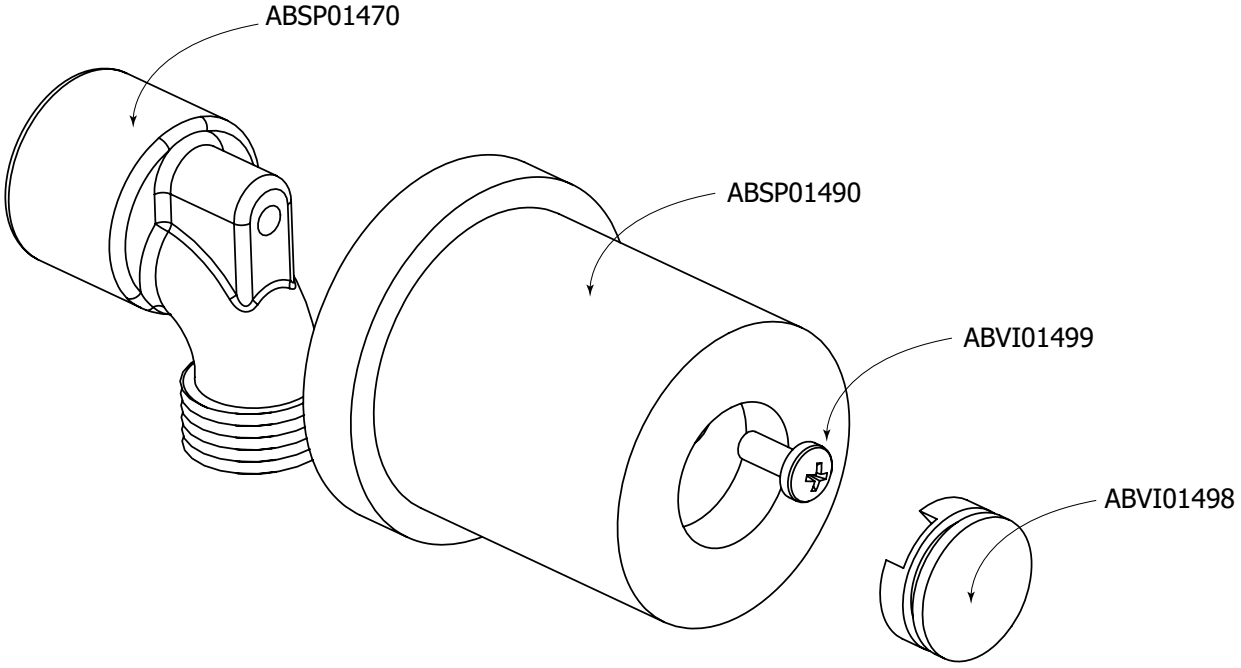

Détails des produits et spécifications peuvent être modifiés sans préavis. Contacter tech@aquabrass.com pour tout soutien technique, demande de pièces ou autre information.