aquabrass

martini 80934

robinet de lavabo monotrou au bec long

CARACTÉRISTIQUES

Laiton massif
Levier monocommande de type joystick
Débit d'eau en cascade
Drain pop-up à pression avec trop-plein # ABDR00699
Cartouche en céramique # ABCA03240
Raccordement 3/8"
Boyaux d'alimentation en acier inox tressé de 16"

FINIS

Standard
Chrome poli (pc)
Nickel brossé (bn)
Sur mesure
19 finis sur mesure disponible
(pour plus d'information, demander conseil à votre détaillant)

GARANTIE

Résidentielle : Garantie à vie limitée au premier acheteur
Commerciale : 2 ans
(la garantie complète est disponible sur www.aquabrass.com/garantie)

SPÉCIFICATIONS

Projection totale : 8"
Projection c.c. du bec : 6 3/4"
Hauteur totale : 7"

Débit : 2.2 gpm
Perçage : 1 3/8"
Épaisseur du comptoir : 1 3/8"

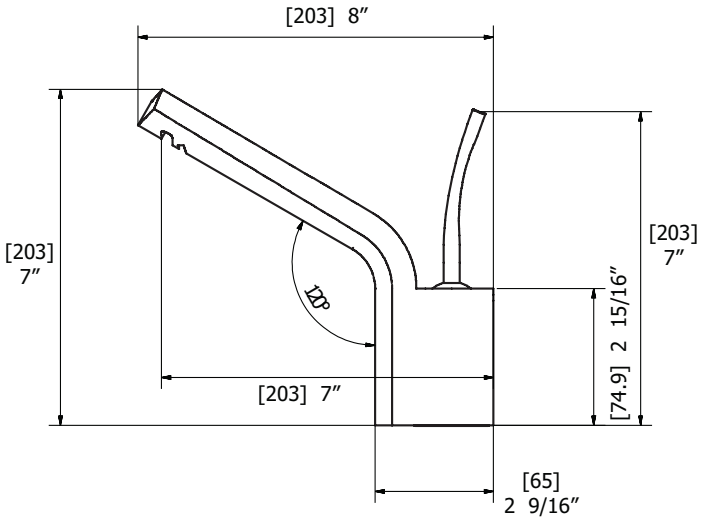

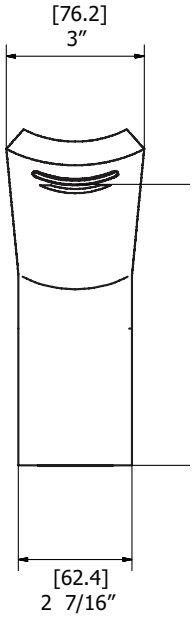

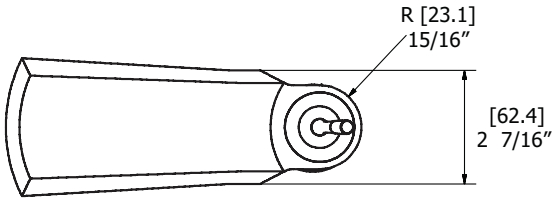

Détails des produits et spécifications peuvent être modifiés sans préavis. Contacter tech@aquabrass.com pour tout soutien technique, demande de pièces ou autre information.

aquabrass

martini 80934

robinet de lavabo monotrou au bec long

SCHÉMA DES PIÈCES

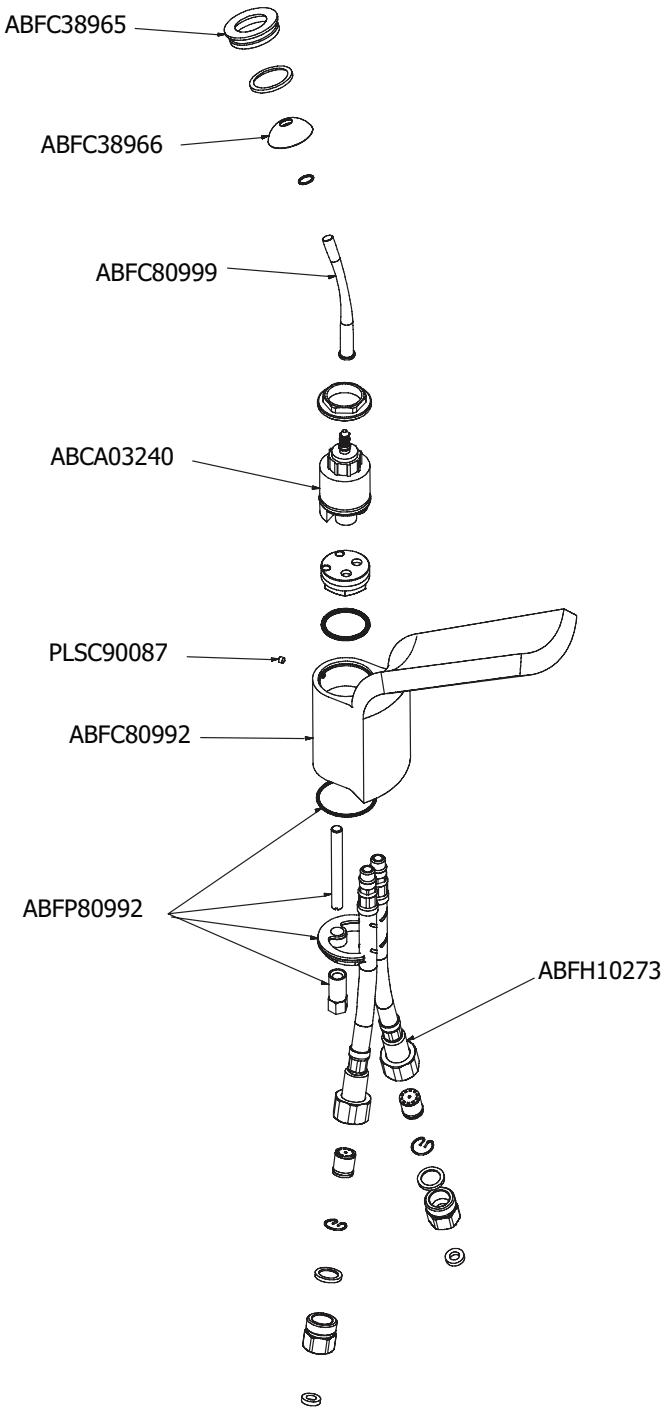

Détails des produits et spécifications peuvent être modifiés sans préavis. Contacter tech@aquabrass.com pour tout soutien technique, demande de pièces ou autre information.