AQUABRASS

otto 53014

robinet de lavabo monotrou

CARACTÉRISTIQUES

Laiton massif
Jet d'eau cristallin
Poignée monocommande
Drain pop-up à pression avec trop-plein inclus # ABDR00699
Raccordement 3/8"

FINIS

Standard
Chrome poli (pc)
Nickel brossé (bn)

Sur mesure
15 finis sur mesure disponible
(pour plus d'information, demander conseil à votre détaillant)

GARANTIE

Résidentielle : Garantie à vie limitée au premier acheteur
Commerciale : 2 ans
(la garantie complète est disponible sur www.aquabrass.com/garantie)

SPÉCIFICATIONS

Projection totale : 5 7/8"
Projection c.c. du bec : 4 1/2"
Hauteur totale : 6 1/8"

Débit : 2.2 gpm
Perçage : 1 3/8"
Épaisseur du comptoir : 1 1/2"

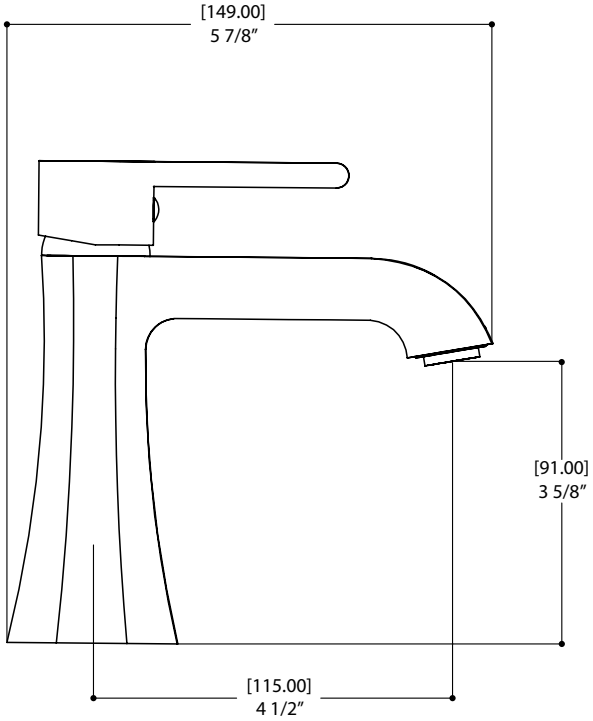

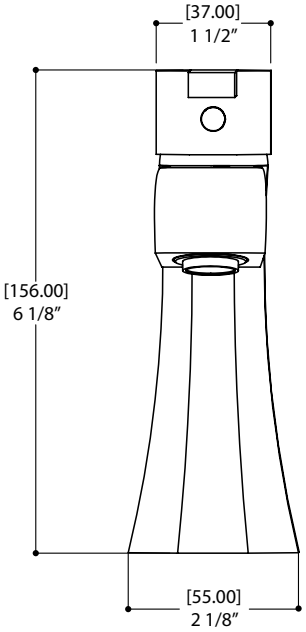

Détails des produits et spécifications peuvent être modifiés sans préavis. Contacter tech@aquabrass.com pour tout soutien technique, demande de pièces ou autre information.