aquabrass

belmont 7818

4-piece tub filler with handshower

robinet de bain 4 morceaux avec douchette

Installation Guide

Guide d'installation

aquabrass

belmont 7818

4-piece tub filler with handshower

robinet de bain 4 morceaux avec douchette

Service Parts / *Schéma des pièces*

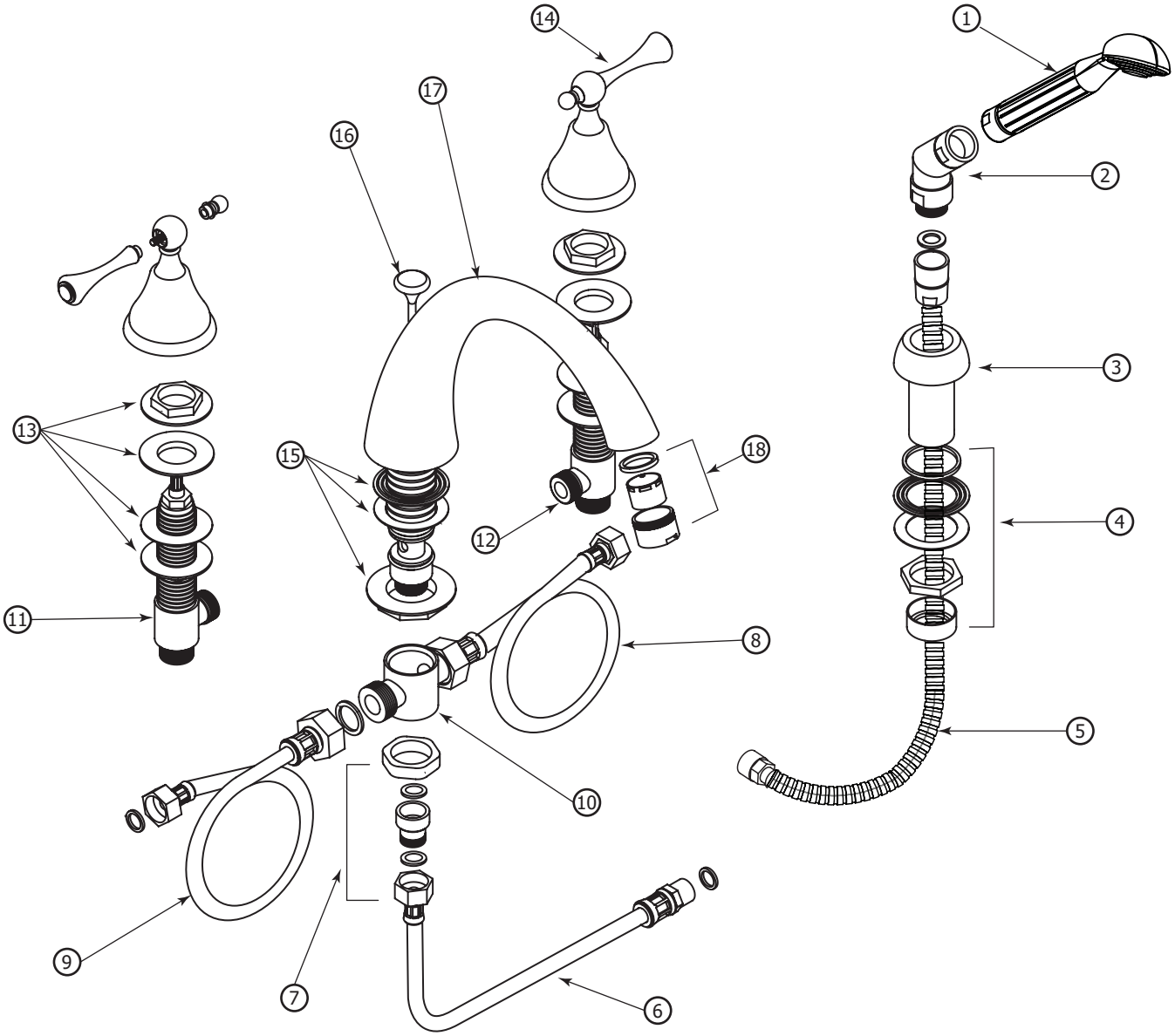

Item	Code	English	Français
1	ABHS75018	Hand shower	Douchette
2	ABFP30800	Hand shower elbow	Coude de douchette
3	ABFP75838	Hand shower base	Base de douchette
4	ABFP00757	Hand shower tie-down kit	Pièces d'assemblage de douchette
5	ABFH00906	Hand shower hose	Boyau de douchette
6	ABFH00903	Extention hose	Boyau d'extension
7	ABFP75776	Check-valve kit	Ensemble pour clapet
8	ABFH00902	Cold water hose	Tuyau d'eau froide
9	ABFH00902	Hot water hose	Tuyau d'eau chaude

Item	Code	English	Français
10	ABFP76178	T connection	Connection en T
11	ABSV75H72	Hot water valve	Valve d'eau chaude
12	ABSV75C72	Cold water valve	Valve d'eau froide
13	ABFP75676	Tie-down kit for handle	Pièces d'assemblage pour poignée
14	ABFC73073	Handle	Poignée
15	ABFP75777	Tie-down kit for spout	Pièces d'assemblage pour bec
16	ABFP75870	Diverter rod	Tige du deviateur
17	ABFP75801	Spout	Bec
18	ABAE01009	Aerator	Aérateur

aquabrass

belmont 7818

4-piece tub filler with handshower

robinet de bain 4 morceaux avec douchette

General Dimensions / *Dimensions générales*

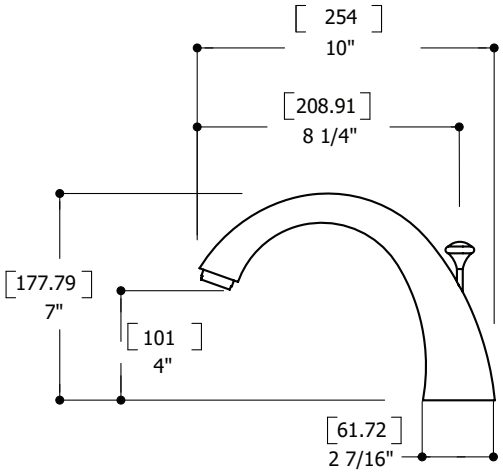

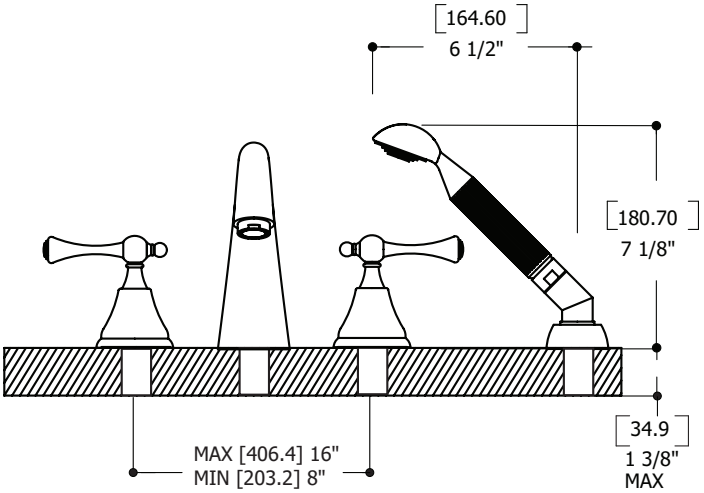

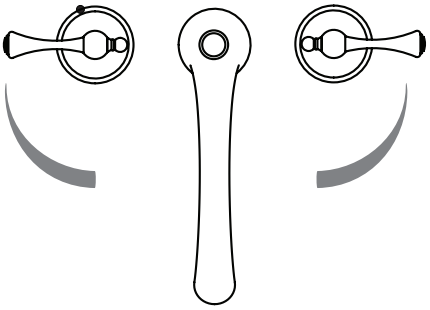

CAUTION: FOR BEST RESULTS, WE STRONGLY RECOMMEND THE INSTALLATION OF THIS FAUCET BE DONE BY A LICENSED PROFESSIONAL PLUMBER.

MISE EN GARDE : POUR OBTENIR UN RÉSULTAT OPTIMAL, NOUS RECOMMANDONS FORTEMENT QUE L'INSTALLATION DE CE ROBINET SOIT FAITE PAR UN PLOMBIER PROFESSIONNEL ACCRÉDITÉ.

CAUTION: MAKE SURE TO PROPERLY FLUSH THE HOT AND COLD WATER SUPPLY LINES PRIOR TO STARTING INSTALLATION.

MISE EN GARDE : ASSUREZ-VOUS DE BIEN PURGER L'ALIMENTATION D'EAU CHAUDE & FROIDE AVANT DE COMMENCER L'INSTALLATION.

aquabrass

belmont 7818

4-piece tub filler with handshower

robinet de bain 4 morceaux avec douchette

1 Prepare the faucet *Préparation du robinet*

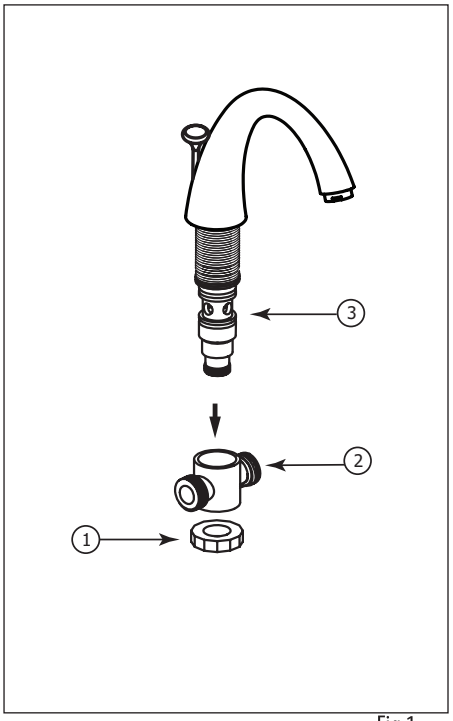

Fig.1

⚠ **- Prior to installation, drill the required 4 holes onto your deck-mount. Refer to the general dimensions drawing (page. 3).**
- To facilitate future maintenance, ensure access to the valve.

⚠ ***- Avant de débuter l'installation, percer les 4 trous requis sur la surface prévue. Se référer aux dimensions générales (page.3).***
- Pour faciliter l'entretien du robinet, s'assurer d'un accès à la valve.

-Unscrew the hexagonal nut (1) and pull out the T connection (2) from the shank (3).

-Dévisser l'écrou de retenue (1) et séparer la connexion en T (2) de son raccord (3).

2 Install the faucet *Installation du robinet*

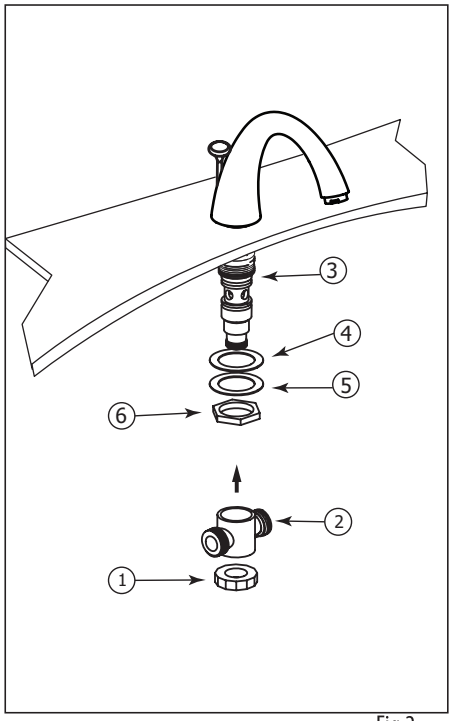

Fig.2

⚠ **WE RECOMMEND DRILLING FOUR 1-3/8" DIAMETER HOLES FOR THE INSERTION OF THE FAUCET.**

⚠ ***NOUS RECOMMANDONS DE PERÇER QUATRE TROUS DE 1 3/8" DE DIAMÈTRE POUR L'INSERTION DU ROBINET.***

-Carefully insert the shank body (3) through the pre-drilled deckmount hole. From underneath, insert fiber (4) and metal (5) washers and secure with nut (6).
-Finalise the spout installation by reinserting the T connection (2) at the bottom of the shank and securing with bottom nut (1).

-Insérer avec soin la base du bec (3) dans le trou de la surface. Insérer les rondelles en fibre (4) et en métal (5) par en dessous et fixer le bec avec l'écrou de retenue (6).
-Finaliser l'installation en insérant la connexion en T (2) à la base du raccord, et en fixant le bec avec l'écrou (1) .

3 Install *the handle* *Installation du poignée*

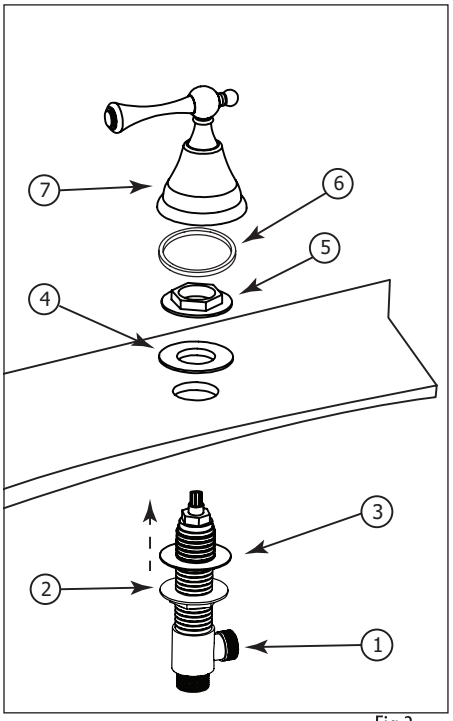

Fig.3

-Insert the valve (1) into the deckmount hole, and secure it with supplied tie-down kit from underneath the deckmount with metal (2), and fiber washer (3), and from the top white rubber (4), and metal washer (5). Then place the rubber ring (6) on the handle (7) and screw the handle to the valve.

- Insérer la valve (1) dans le trou de surface et fixer avec les pièces d'assemblage fournies par le dessous de la surface avec les rondelles en metal (2), et en fibre (3), et au-desus de la surface les rondelles blanc en caoutchouc (4), et en metal (5). Ensuite placer la bague en couotchouc (6) sur la poignée (7) et visser la poignée de la valve.

4 Install the handshower
Installation de la douchette

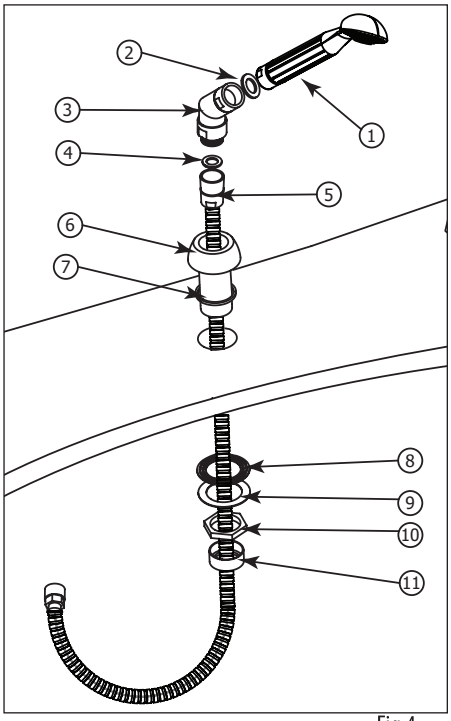

Fig.4

-Insert the handshower base (6) with washer (7) into the deckmount hole. Secure with supplied tie-down kit the foam ring (8), fiber (9), hex.metal (10), and plastic (11). Insert the chrome hose (5) (smaller 3/8" hex nut end) into the base hole first. Then connect the other end of the hose with washer (4) to the handshower elbow (3), then with washer (2) to handshower (1). Tighten firmly.

-Insérer la base de douchette (6) avec la rondelle (7) dans le trou de la surface. Ensuite la fixer avec les pièces d'assemblage: rondelle en mousse (8), en fibre (9), hex. metal (10), et en plastique (11). Insérer le raccord (le petit hex 3/8" fin de l'écrou) au boyau en chrome (5) dans le trou de la base. Ensuite, raccorder l'autre bout du boyau avec la rondelle (4) à la douchette (6) et avec la rondelle (7). Bien serrer.

5 Connecting the hoses
Raccordement des tuyaux flexibles

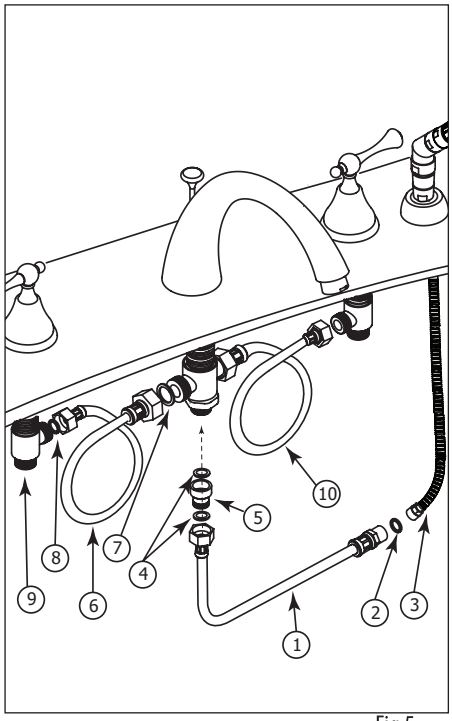

Fig.5

-Connect the 1/2" female end of the extension hose (1) to the bottom of the shank with two rubber washer (4) and backflow preventer (5). Then connect the other end of the hose to the 3/8" handshower chrome hose end (3) with rubber washers (2).
-Connect the hot water hose red tagged (6) 1" end to the side shank water inlet with rubber washer (7). Than the other and of the hose with rubber washer (8) to the valve (9).
-Follow the same path for the cold water hose blue tagged (10).
-Eventually connect the hot (10) and cold (6) water hoses to the G1/2" supply lines.

-Raccorder le bout 1/2" femelle du boyau d'extension (1) au bas du raccord du robinet avec deux rondelles en caoutchouc (4), et disconnecteur (5). Ensuite raccorder l'autre bout du boyau d'extension au boyau en chrome 3/8" de la douchette (3) avec le rondelle en caoutchouc (2).
-Raccorder le bout du boyau d'eau chaude étiquettée en rouge (6) 1" au raccord du robinet avec rondelle en caoutchouc (7). Apres l'autre bout de boyau au valve (9) avec rondelle caoutchouc (8).
-Suivre le même chemin pour le boyau d'eau froide étiquettée en bleu (10).
-Finalement raccorder les boyaux d'eau chaude (10) et d'eau froide (6) aux boyaux d'alimentation 1/2" G.

Cartridge replacement
Remplacement de la cartouche

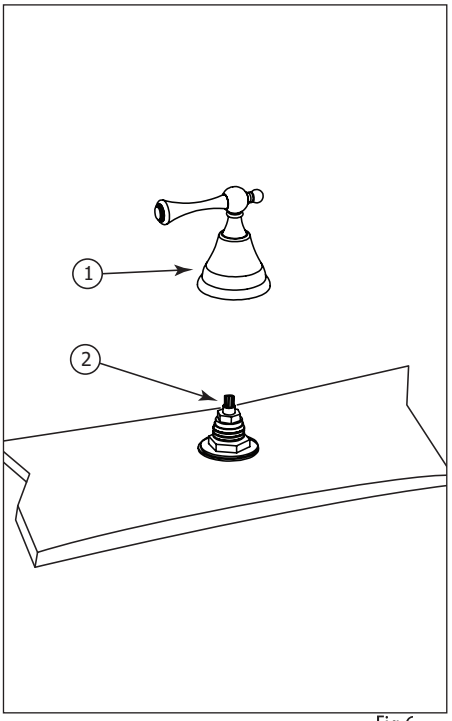

Fig.6

-Start by shutting off water supply lines and then turn the water on to drain the faucet.
-To replace the cartridge (2), unscrew the handle (1). Using an Allen key take out the cartridge (2) and put the new one, then reassemble by reversing steps.

-Couper dans un premier temps l'alimentation d'eau et ouvrir l'eau pour le vider.
-Pour remplacer la cartouche (2), enlever la poignée (1). En utilisant une clé Allen prendre la cartouche (2) et metre la nouvelle cartouche, puis inverser les étapes pour le réassemblage.

Cleaning the aerator
Nettoyage de l'aérateur

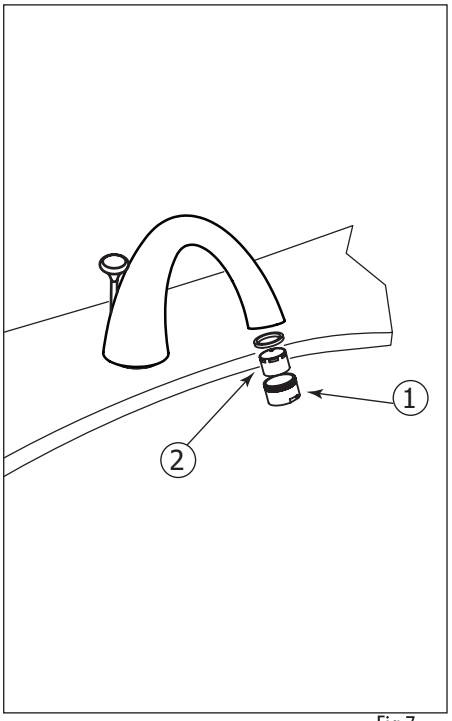

Fig.7

-To clean the aerator (2), unscrew the aerator case (1) from the spout. Then, pull out the aerator and soak it in a vinegar and water solution to remove lime build-up. Once parts have been cleaned, reassemble by reversing steps.

-Pour nettoyer l'aérateur (2), dévisser le boîtier de l'aérateur (1) et le tremper dans un mélange de vinaigre et d'eau pour retirer le calcaire qui pourrait s'y être accumulé. Une fois les pièces nettoyées, inverser les étapes pour réassembler l'aérateur.

Care
Entretien

To clean your Aquabrass faucet or accessory, wash with a wet nonabrasive soapy cloth. Then wipe dry with a soft towel or cloth. We recommend this be done on a regular basis.

DO NOT USE ANY ABRASIVE, CHEMICAL OR CORROSIVE, POWDER OR ANY OTHER STRONG CLEANERS INCLUDING DETERGENTS, WINDOW CLEANERS AND DISINFECTANTS ON YOUR Aquabrass PRODUCT as they will destroy the finish and therefore VOID THE WARRANTY.

Toothpaste remnants should also be rinsed off when necessary. Ask your plumbing retailer about our PROTECTANT-CLEANER now available from Aquabrass. This product is specially manufactured to clean and polish leaving a protective coating to maintain your product's shine and finish.

Pour nettoyer et conserver l'apparence de vos robinets ou accesoires Aquabrass, lavez-les avec un linge mouillé à l'eau tiède et enduit d'un savon doux non-abrasif. Puis essuyer avec un linge doux et sec. Nous vous recommandons cet entretien sur une base régulière.

NE JAMAIS UTILISER DE PRODUITS ABRASIFS, CHIMIQUES, CORROSIFS, INCLUANT DE TRÈS FORTS DÉTERGENTS, EN LIQUIDE OU EN POUDRE, NETTOYANTS POUR VITRES ET DÉSINFECTANTS sur votre produit Aquabrass. Cela pourrait en détériorer le fni et ANNULER LA GARANTIE.

Les restants de pâte dentifrice doivent aussi être rincés au besoin. Demander à votre détaillant le PROTECTEUR NETTOYANT Aquabrass spécialement conçu pour nettoyer, faire briller et protéger en laissant un mince lm protecteur sur vos robinets et vos articles décoratifs.

Limited lifetime warranty

All Aquabrass products carry a full warranty against defects in materials and workmanship. The warranty will be applied only if the product is purchased from an authorized Aquabrass dealer. The Aquabrass warranty is limited strictly to the original consumer purchaser of the product. Proof of purchase must be made available to Aquabrass for all limited warranty claims. Products that are deemed defective must be returned to our factory for inspection prior to replacement.

The limited warranty is not transferable and is limited to products sold and installed in Canada and the United States.

Residential applications

Mechanical working parts including ceramic disc cartridges for both side valves and pressure balance, thermo cartridges, stops, diverters etc.

All carry our full limited lifetime warranty to the original purchaser.

Aquabrass polished chrome and brushed nickel finishes are warranted for the life of the product to the original purchaser.

All other finishes will be warranted for five years.

Normal wear of the finish is not covered by this warranty.

All electronic components and faucets are warranted for two years.

All glass and ceramic basins, light fixtures are warranted for one year. Stone resin bathtubs and sinks are warranted for five years. Light bulbs are subject to the warranty of the manufacturer and carry no Aquabrass warranty.

All other Aquabrass products are warranted for five years.

Commercial industrial applications

All the above product applications will be warranted for two years with the exception of the glass and ceramic basins, light fixtures which will carry a one year warranty. Light bulbs are subject to the warranty of the manufacturer and carry no Aquabrass warranty.

The Aquabrass warranty does not cover the following:

- Damages resulting in whole or part from installation error, product abuse, misuse, neglect, improper maintenance, abrasives, corrosion and/or accidents whether caused or performed by a professional or anyone else.
- Any and all Aquabrass products that are subjected to any type of harsh abrasive, such as detergents or window cleaners.
- Normal wear of the finish.
- The damage is caused by hard water, calcareous deposits or sediments.
- The damage or loss is sustained in a natural calamity such as fire, earthquake, flood, thunder, electrical storm, etc.

Aquabrass is not responsible for any labor or shipping charges, or damages whatsoever incurred in whole or in part from installation, removal, re-installation, repair or replacement of any Aquabrass product or part, as well as any incidental or consequential damages, expenses, losses, direct or indirect, arising from any cause whatsoever.

To obtain warranty service, please contact the retailer where the product was purchased. The orginal sales receipt must be available to exercise our warranty.

This warranty is extended to the first purchaser at retail. This warranty is NOT transferrable.

Aquabrass reserves the right to make product specification changes without notice or obligation and to change or discontinue certains models.

Garantie limitée à vie

Les produits Aquabrass ont une garantie complète contre les défauts de matériel et de main d'œuvre. La garantie est applicable seulement si le produit est acheté chez un détaillant aquabass dûment autorisé. La garantie Aquabrass est strictement limitée au premier acheteur et une preuve d'achat doit être présentée pour toutes réclamations. Les produits considérés comme défectueux doivent être retournés à nos entrepôts pour inspection avant tout remplacement.

La garantie Aquabrass n'est pas transférable et est limitée aux produits vendus et installés au Canada et aux Etats-Unis.

Applications résidentielles

Toutes les parties mécaniques incluant les cartouches à disques en céramique pour les valves et les pressions équilibrées, les cartouches thermostatiques, les déviateurs ont une garantie complète au premier acheteur.

Les finis Chrome Poli et Nickel Brossé de Aquabrass ont une garantie à vie limitée au premier acheteur. Tous les autres finis ont une garantie de cinq (5) ans. L'usure normale d'un fini n'est pas couverte par la garantie.

Toutes les composantes et les robinets électroniques ont une garantie de deux (2) ans.

Tous les bassins en verre, les bassins en porcelaine, les lumières ont une garantie de un (1) an. Les bains et lavabos en composite de résine ont une garantie de cinq (5) ans. Les ampoules sont sujettes à la garantie du manufacturier et ne sont pas couvertes par la garantie Aquabrass.

Tous les autres produits ont une garantie de cinq (5) ans.

Applications commerciales et industrielles

Tous les produits ci-dessus sont garantis pour deux (2) ans à l'exception des bassins en verre ou porcelaine qui sont garantis un (1) an. Les ampoules sont sujettes à la garantie du manufacturier et ne sont pas couvertes par la garantie Aquabrass.

La garantie Aquabrass ne couvre pas:

- *Dommages causés en entier ou en partie d'une erreur d'installation, d'abus de produit, de négligence, d'utilisation non con forme, d'usage de produits abrasifs, de corrosion et/ou d'accidents causés par un professionnel ou par toute autre personne.*
- *Tout produit Aquabrass nettoyé avec des produits abrasifs, comme les détergents ou les nettoyants à vitres.*
- *Usure normale du fini.*
- *Dommages causés par l'eau dure, les dépôts de calcaire ou les sédiments.*
- *Les dommages ou les pertes résultant d'une catastrophe naturelle telle qu'un feu, un tremblement de terre, le tonnerre, un orage électrique etc.…*

Aquabrass n'accepte aucune responsabilité pour tous frais de main d'œuvre ou d'expédition, ou pour tous autres dommages causés en tout ou en partie lors de l'installation du produit, son enlèvement, sa réinstallation, sa réparation, ou le remplacement de tout produit ou pièce Aquabrass ainsi que tout dommage incident ou résultant, dépense, perte directe ou indirecte, provenant de quelque cause que ce soit.

Pour obtenir la garantie de service, s'il vous plaît contacter le détaillant chez qui le produit a été acheté. La preuve d'achat originale sera exigible pour l'application de la garantie.

Cette garantie s'applique au premier acheteur au détail et n'est PAS transférable.

Aquabrass se réserve le droit de modifier des caractéristiques de ses produits sans avis ni obligation ainsi que de remplacer ou de retirer certains modèles.