AQUABRASS

MiniMe 54029

wallmount lavatory faucet

robinet de lavabo mural

Installation Guide

Guide d'installation

AQUABRASS

MiniMe 54029

wallmount lavatory faucet

robinet de lavabo mural

Service Parts / *Schéma des pièces*

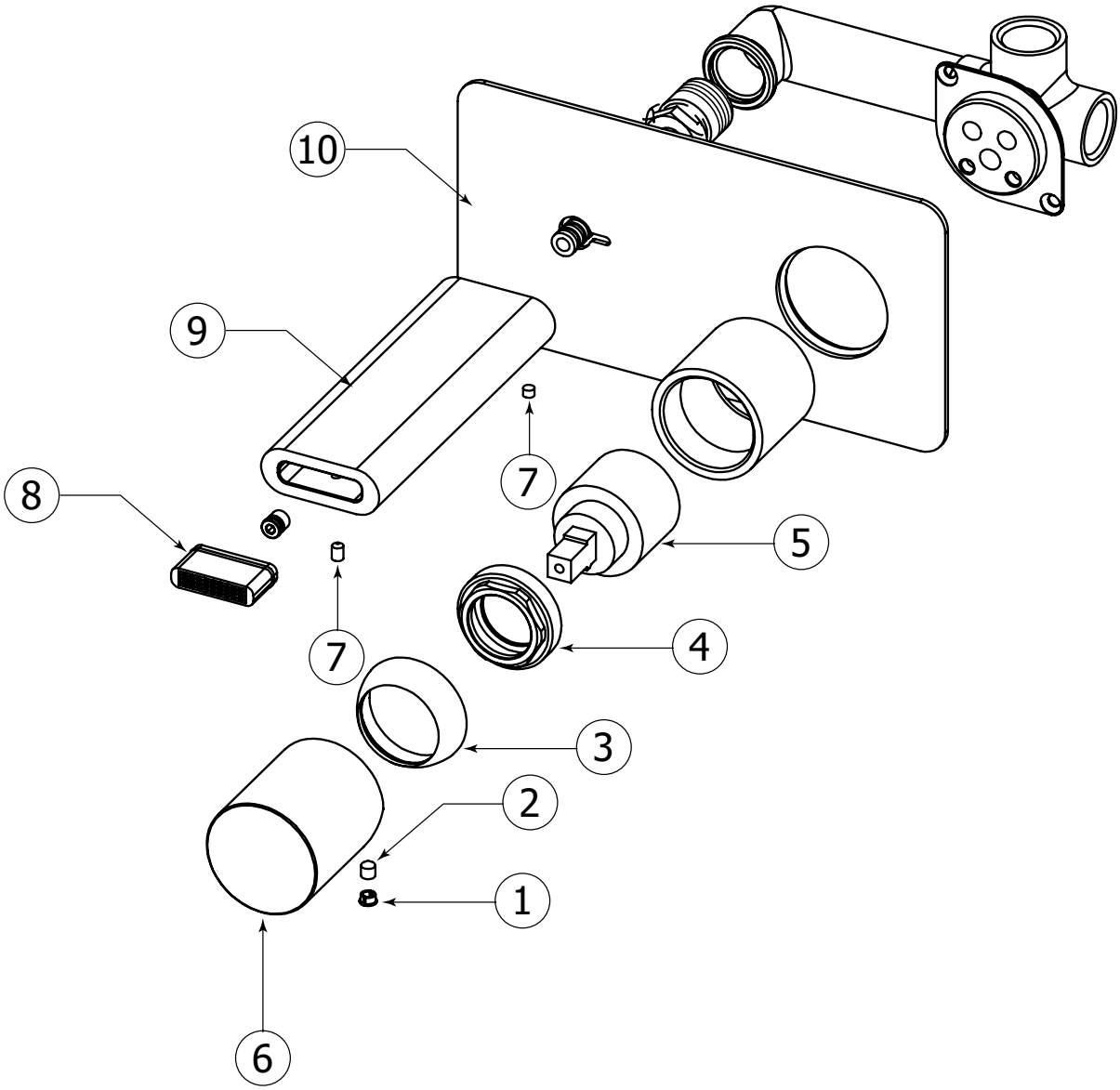

Item	Code	English	Français
1	ABSC54095	Set screw	Vis de retenue
2	ABSC51954	Nut	Écrou
3	ABFC54097	Dome cap	Capuchon en dôme
4	ABFP46595	Large nut	Écrou large
5	ABCAX7565	Cartridge	Cartouche

Item	Code	English	Français
6	ABFC54094	Handle	Poignée
7	ABFP51973	Vis	Screw
8	ABAE54090	Aerator	Aérateur
9	ABFC54069	Spout	Bec
10	ABFC54067	Decorative plate	Plaque décorative

General Dimensions / *Dimensions générales*

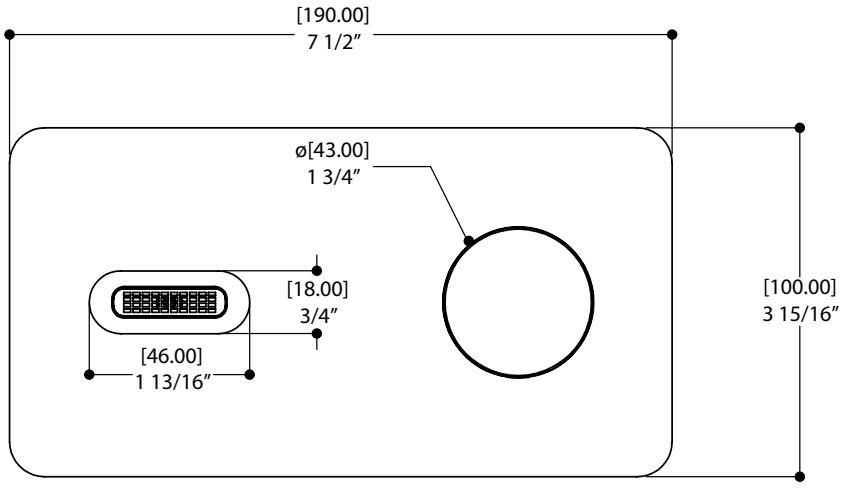

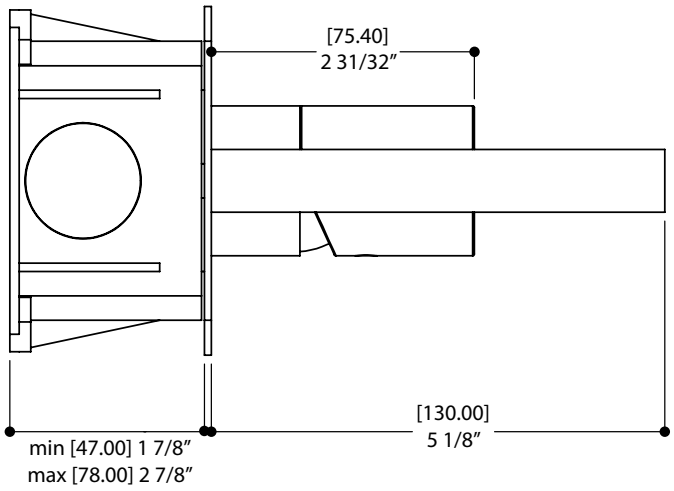

CAUTION: FOR BEST RESULTS, WE STRONGLY RECOMMEND THE INSTALLATION OF THIS FAUCET BE DONE BY A LICENSED PLUMBER.

MISE EN GARDE : POUR OBTENIR UN RÉSULTAT OPTIMAL, NOUS RECOMMANDONS FORTEMENT QUE L'INSTALLATION DE CE ROBINET SOIT FAITE PAR UN PLOMBIER ACCRÉDITÉ.

CAUTION: MAKE SURE TO PROPERLY FLUSH THE HOT AND COLD WATER SUPPLY LINES BEFORE INSTALLATION.

MISE EN GARDE : ASSUREZ-VOUS DE BIEN PURGER L'ALIMENTATION EN EAU CHAUDE & FROIDE AVANT L'INSTALLATION.

WATER JET PROJECTION / PROJECTION JET D'EAU

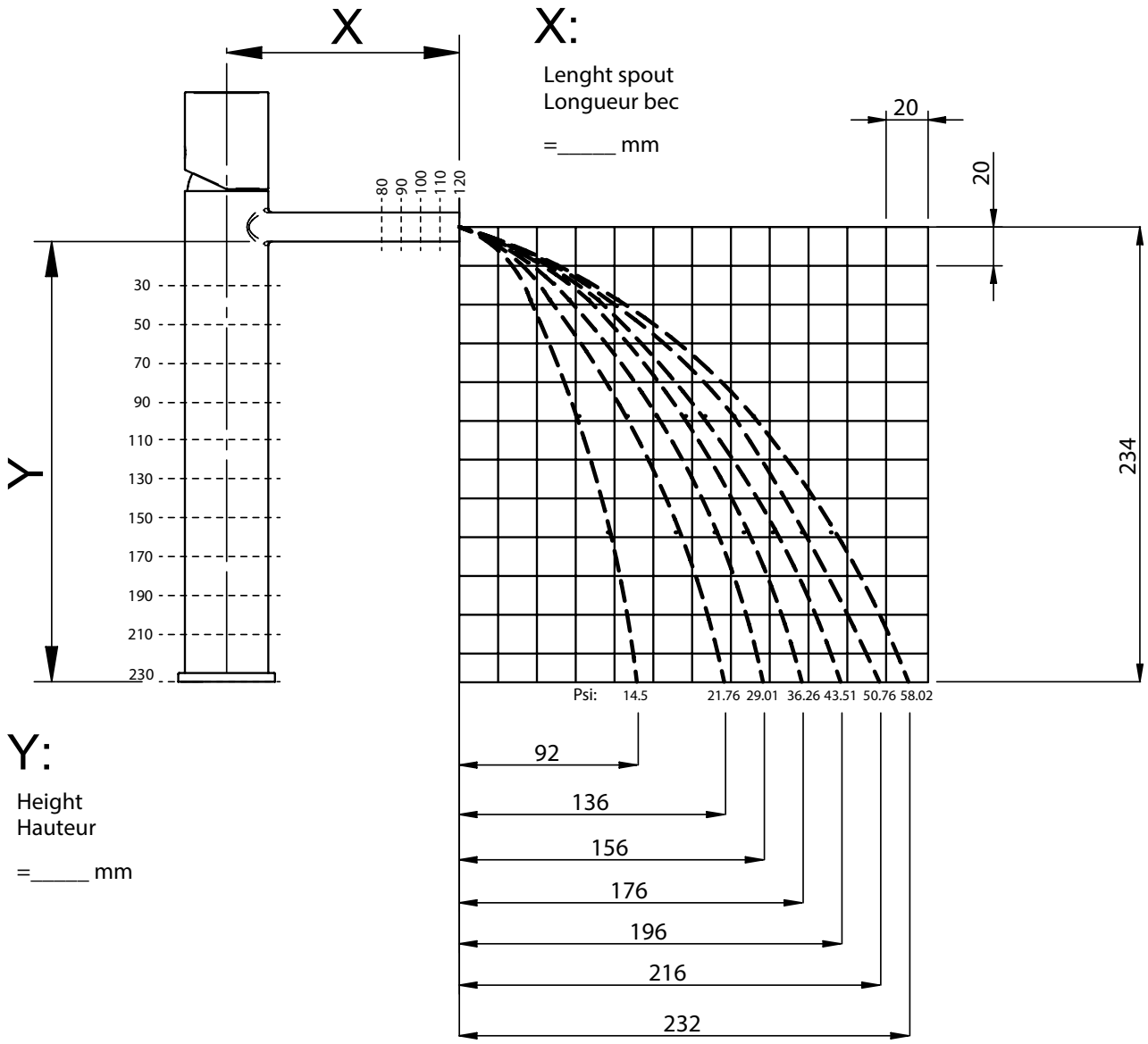

1 General dimensions
Dimentions générales

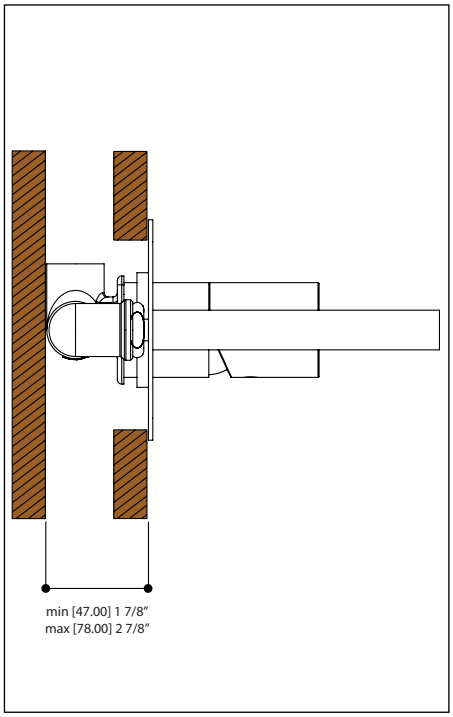

Fig.1

2 Prepare the valve
Préparation de la valve

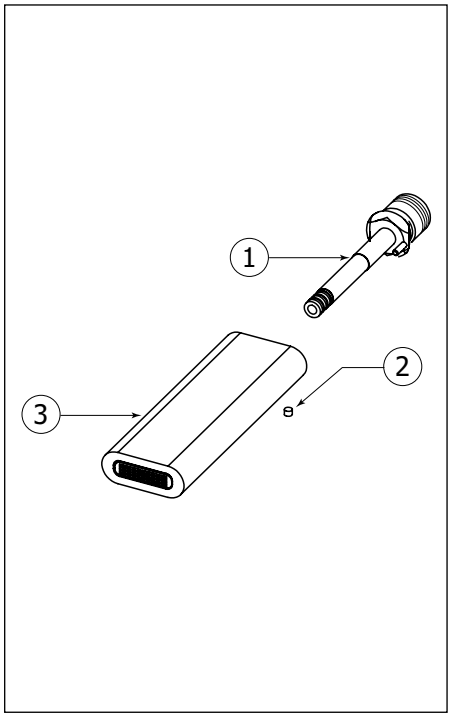

Fig.2

To first step, unscrew the screw (2) and pull-out the spout connection (1) from spout (3)

En premier, retirer la connexion du bec (1) en enlevant la vis de réglage (2) du bec (3).

3 Install the valve
Installation de la valve

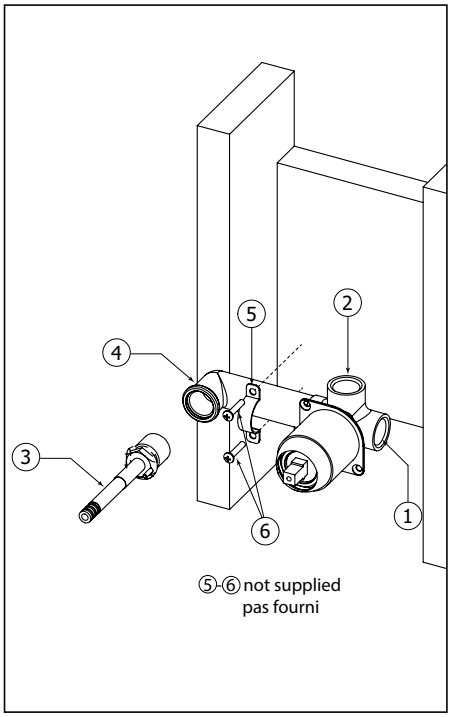

Fig.3

To carry out an optimal positioning, it is necessary to perform a test assembly before placing the valve in the wall. While it is still possible to regulate the depth of the wood support.
Place the valve (4) on the wood support and fix in place. Screw the wood support on the horizontal uprights at the desired height. Screw the spout connection (3) on the valve (4). Connect the hot and cold exit (1 & 2) to the inlet shut-off valves.

Pour effectuer un positionnement optimal il est nécessaire de faire un test d'assemblage pour déterminer la profondeur du support en bois avant de fixer la valve dans le mur.
Placer la valve (4) sur le support de bois et fixer solidement en place. Visser le support en bois sur les montants horizontaux à la hauteur désirée. Visser le manchon (3) sur la valve (4). Connecter la sortie d'eau chaude et froide (1 & 2) à l'entrée d'eau de la vanne de fermeture.

4 Cutting hole
Trou de coupe

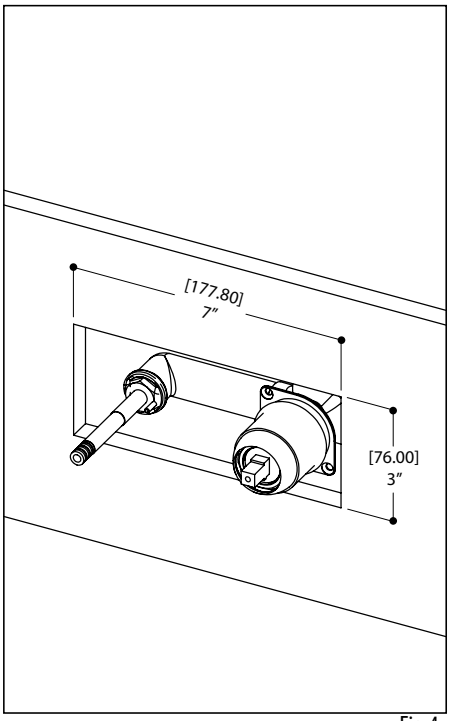

Fig.4

⚠ WE RECOMMEND DRILLING 7" X 3" HOLE FOR THE INSERTION OF THE FAUCET.

⚠ NOUS RECOMMANDONS DE PERCER UN TROU DE 7" X 3" POUR L'INSERTION DU ROBINET.

5 Install the faucet
Installation du robinet

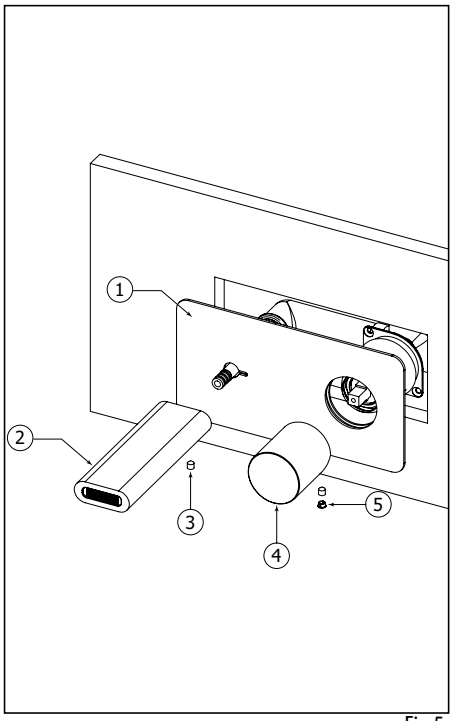

Fig.5

Place the plate (1) onto the male connector. Insert the spout (2) and secure with the screw (3).
After that,insert the handle (4) and secure with the set screw (5).

Placer la plaque (1) sur le manchon. Insérer le bec (2) et le fixer avec la vis de réglage (3). Après ça, insérer la poignée (4) et le fixes avec la vis de réglage (5).

Cartridge replacement
Remplacement de la cartouche

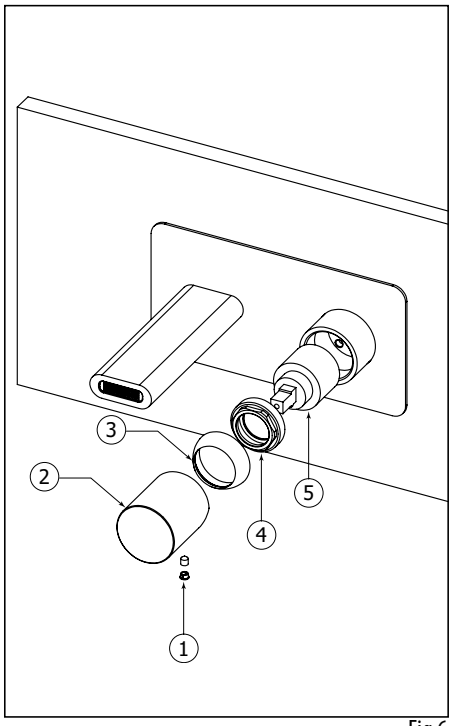

Fig.6

Start by shutting off water supply lines and then turn on to drain the faucet.
To replace the cartridge (5), pull out the handle (2) by removing the set screw (1). Pull out the dome cap (3) and unscrew the large nut (4). Replace with new cartridge (5) and reassemble by reversing steps.

En premier, couper l'alimentation d'eau et ouvrir le robinet pour vider l'eau résiduelle. Pour remplacer la cartouche (5), retirer la poignée (2) en enlevant la vis de réglage (1). Démonter le capuchon en dôme (3) et l'écrou (4). Remplacer la cartouche (5) avec la nouvelle, puis inverser les étapes pour le réassemblage.

Aerator Cleaning
Nettoyage de l'aérateur

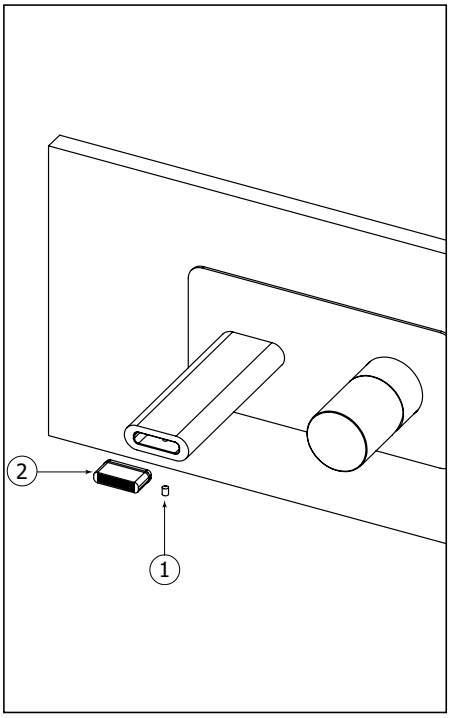

Fig.7

To clean the aerator , remove the screw (1) and pull out the aerator (2) from the spout with key supplied. Then soak it in a vinegar and water solution to remove lime build-up. Once parts have been cleaned, reassemble by reversing steps.

Pour nettoyer l'aérateur, retirer la vis (1) et enlever le boîtier de l'aérateur (2) du robinet avec la clé fournie.
Ensuite, tremper l'aérateur dans un mélange de vinaigre et d'eau pour retier le calcaire qui pourrait s'y être accumulé. Une fois les pièces nettoyées, inverser les étapes pour réassembler l'aérateur.

Care
Entretien

To clean your Aquabrass faucet or accessory, wash with a wet nonabrasive soapy cloth. Then wipe dry with a soft towel or cloth. We recommend this be done on a regular basis.

DO NOT USE ANY ABRASIVE, CHEMICAL OR CORROSIVE, POWDER OR ANY OTHER STRONG CLEANERS INCLUDING DETERGENTS, WINDOW CLEANERS AND DISINFECTANTS ON YOUR Aquabrass PRODUCT as they will destroy the finish and therefore VOID THE WARRANTY.

Toothpaste remnants should also be rinsed off when necessary. Ask your plumbing retailer about our PROTECTANT-CLEANER now available from Aquabrass. This product is specially manufactured to clean and polish leaving a protective coating to maintain your product's shine and finish.

Pour nettoyer et conserver l'apparence de vos robinets ou accesoires Aquabrass, lavez-les avec un linge mouillé à l'eau tiède et enduit d'un savon doux non-abrasif. Puis essuyer avec un linge doux et sec. Nous vous recommandons cet entretien sur une base régulière.

NE JAMAIS UTILISER DE PRODUITS ABRASIFS, CHIMIQUES, CORROSIFS, INCLUANT DE TRÈS FORTS DÉTERGENTS, EN LIQUIDE OU EN POUDRE, NETTOYANTS POUR VITRES ET DÉSINFECTANTS sur votre produit Aquabrass. Cela pourrait en détériorer le fni et ANNULER LA GARANTIE.

Les restants de pâte dentifrice doivent aussi être rincés au besoin. Demander à votre détaillant le PROTECTEUR NETTOYANT Aquabrass spécialement conçu pour nettoyer, faire briller et protéger en laissant un mince lm protecteur sur vos robinets et vos articles décoratifs.

Limited lifetime warranty

All Aquabrass products carry a full warranty against defects in materials and workmanship. The warranty will be applied only if the product is purchased from an authorized Aquabrass dealer. The Aquabrass warranty is limited strictly to the original consumer purchaser of the product. Proof of purchase must be made available to Aquabrass for all limited warranty claims. Products that are deemed defective must be returned to our factory for inspection prior to replacement.

The limited warranty is not transferable and is limited to products sold and installed in Canada and the United States.

Residential applications

Mechanical working parts including ceramic disc cartridges for both side valves and pressure balance, thermo cartridges, stops, diverters etc.

All carry our full limited lifetime warranty to the original purchaser.

Aquabrass polished chrome and brushed nickel finishes are warranted for the life of the product to the original purchaser.

All other finishes will be warranted for five years.

Normal wear of the finish is not covered by this warranty.

All electronic components and faucets are warranted for two years.

All glass and ceramic basins, light fixtures are warranted for one year. Stone resin bathtubs and sinks are warranted for five years. Light bulbs are subject to the warranty of the manufacturer and carry no Aquabrass warranty.

All other Aquabrass products are warranted for five years.

Commercial industrial applications

All the above product applications will be warranted for two years with the exception of the glass and ceramic basins, light fixtures which will carry a one year warranty. Light bulbs are subject to the warranty of the manufacturer and carry no Aquabrass warranty.

The Aquabrass warranty does not cover the following:

- Damages resulting in whole or part from installation error, product abuse, misuse, neglect, improper maintenance, abrasives, corrosion and/or accidents whether caused or performed by a professional or anyone else.
- Any and all Aquabrass products that are subjected to any type of harsh abrasive, such as detergents or window cleaners.
- Normal wear of the finish.
- The damage is caused by hard water, calcareous deposits or sediments.
- The damage or loss is sustained in a natural calamity such as fire, earthquake, flood, thunder, electrical storm, etc.

Aquabrass is not responsible for any labor or shipping charges, or damages whatsoever incurred in whole or in part from installation, removal, re-installation, repair or replacement of any Aquabrass product or part, as well as any incidental or consequential damages, expenses, losses, direct or indirect, arising from any cause whatsoever.

To obtain warranty service, please contact the retailer where the product was purchased. The orginal sales receipt must be available to exercise our warranty.

This warranty is extended to the first purchaser at retail. This warranty is NOT transferrable.

Aquabrass reserves the right to make product specification changes without notice or obligation and to change or discontinue certains models.

Garantie limitée à vie

Les produits Aquabrass ont une garantie complète contre les défauts de matériel et de main d'œuvre. La garantie est applicable seulement si le produit est acheté chez un détaillant Aquabass dûment autorisé. La garantie Aquabrass est strictement limitée au premier acheteur et une preuve d'achat doit être présentée pour toutes réclamations. Les produits considérés comme défectueux doivent être retournés à nos entrepôts pour inspection avant tout remplacement.

La garantie Aquabrass n'est pas transférable et est limitée aux produits vendus et installés au Canada et aux Etats-Unis.

Applications résidentielles

Toutes les parties mécaniques incluant les cartouches à disques en céramique pour les valves et les pressions équilibrées, les cartouches thermostatiques, les déviateurs ont une garantie complète au premier acheteur.

Les finis Chrome Poli et Nickel Brossé de Aquabrass ont une garantie à vie limitée au premier acheteur. Tous les autres finis ont une garantie de cinq (5) ans. L'usure normale d'un fini n'est pas couverte par la garantie.

Toutes les composantes et les robinets électroniques ont une garantie de deux (2) ans.

Tous les bassins en verre, les bassins en porcelaine, les lumières ont une garantie de un (1) an. Les bains et lavabos en composite de résine ont une garantie de cinq (5) ans. Les ampoules sont sujettes à la garantie du manufacturier et ne sont pas couvertes par la garantie Aquabrass.

Tous les autres produits ont une garantie de cinq (5) ans.

Applications commerciales et industrielles

Tous les produits ci-dessus sont garantis pour deux (2) ans à l'exception des bassins en verre ou porcelaine qui sont garantis un (1) an. Les ampoules sont sujettes à la garantie du manufacturier et ne sont pas couvertes par la garantie Aquabrass.

La garantie Aquabrass ne couvre pas:

- Dommages causés en entier ou en partie d'une erreur d'installation, d'abus de produit, de négligence, d'utilisation non conforme, d'usage de produits abrasifs, de corrosion et/ou d'accidents causés par un professionnel ou par toute autre personne.

- Tout produit Aquabrass nettoyé avec des produits abrasifs, comme les détergents ou les nettoyants à vitres.

- Usure normale du fini.

- Dommages causés par l'eau dure, les dépôts de calcaire ou les sédiments.

- Les dommages ou les pertes résultant d'une catastrophe naturelle telle qu'un feu, un tremblement de terre, le tonnerre, un orage électrique etc.…

Aquabrass n'accepte aucune responsabilité pour tous frais de main d'œuvre ou d'expédition, ou pour tous autres dommages causés en tout ou en partie lors de l'installation du produit, son enlèvement, sa réinstallation, sa réparation, ou le remplacement de tout produit ou pièce Aquabrass ainsi que tout dommage incident ou résultant, dépense, perte directe ou indirecte, provenant de quelque cause que ce soit.

Pour obtenir la garantie de service, s'il vous plaît contacter le détaillant chez qui le produit a été acheté. La preuve d'achat originale sera exigible pour l'application de la garantie.

Cette garantie s'applique au premier acheteur au détail et n'est PAS transférable.

Aquabrass se réserve le droit de modifier des caractéristiques de ses produits sans avis ni obligation ainsi que de remplacer ou de retirer certains modèles.