aquabrass

julia 31018

4-piece deckmount tub filler with handshower

robinet de bain 4 morceaux avec douchette

Installation Guide

Guide d'installation

aquabrass

julia 31018

4-piece deckmount tub filler with handshower

robinet de bain 4 morceaux avec douchette

Service Parts / *Schéma des pièces*

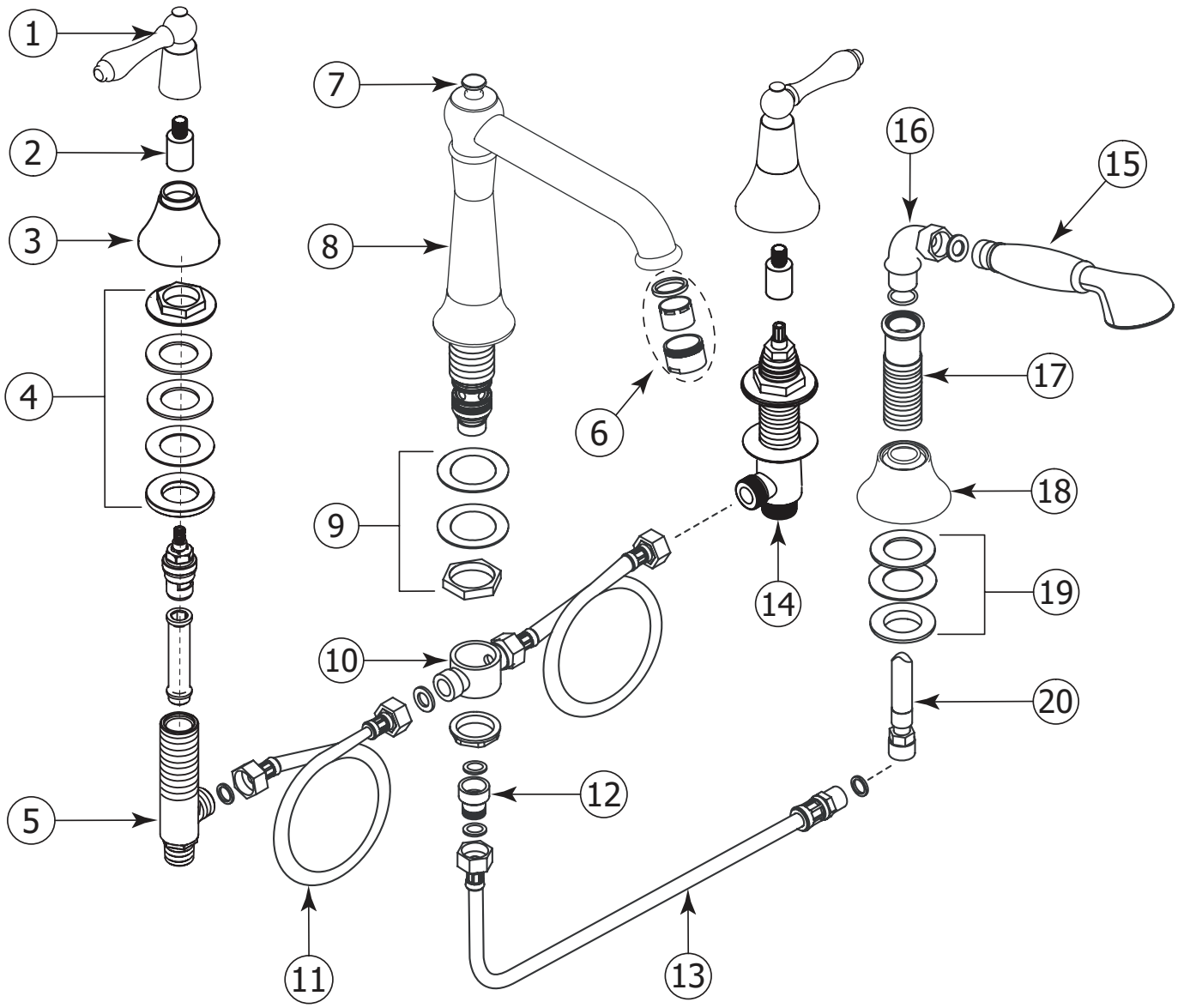

Item	Code	English	Français
1	ABFC44074	Handle	Poignée
2	ABFP09907	Cartridge extension	Rallonge pour cartouche
3	ABFP52106	Handle base	Base de poignée
4	ABFP31176	Tie-down kit for handle	Pièces d'assemblage pour poignée
5	ABFPH3172	Hot water valve	Valve d'eau chaude
6	ABAE01009	Aerator	Aérateur
7	ABFP31011	Diverter rod	Tige du deviateur
8	ABFC30875	Spout	Bec
9	ABFP18004	Tie-down kit for spout	Pièces d'assemblage pour bec
10	ABFP67845	T connection	Connection en T

Item	Code	English	Français
11	ABFH03007	Water supply hose	Boyau d'alimentation d'eau
12	ABFP10099	Check valve	Clapet anti-retour
13	ABFH03005	Extention hose	Boyau d'extension
14	ABFPC3172	Cold water valve	Valve d'eau froide
15	ABHS01004	Handshower	Douchette
16	ABFP01011	Handshower elbow	Coude de douchette
17	ABFP50646	Inner flange	Rosace interne
18	ABFP52125	Handshower base	Base de douchette
19	ABFP31177	Handshower tie-down kit	Pièces d'assemblage de douchette
20	ABFH02002	Handshower hose	Boyau de douchette

aquabrass

julia 31018

4-piece deckmount tub filler with handshower

robinet de bain 4 morceaux avec douchette

General Dimensions / *Dimensions générales*

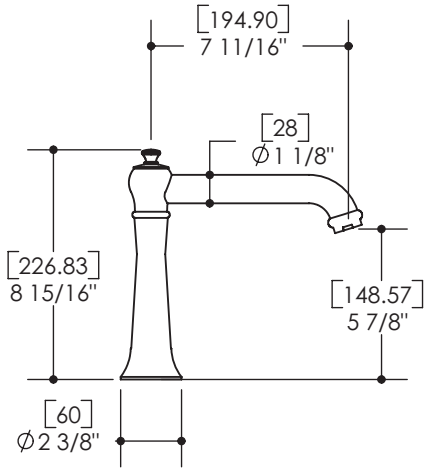

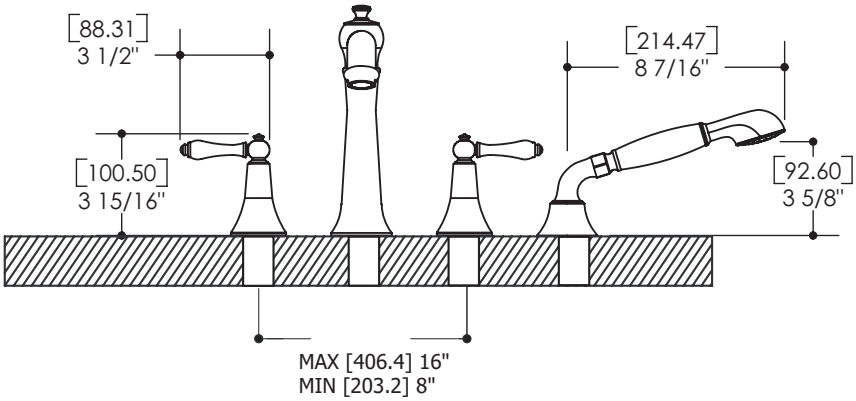

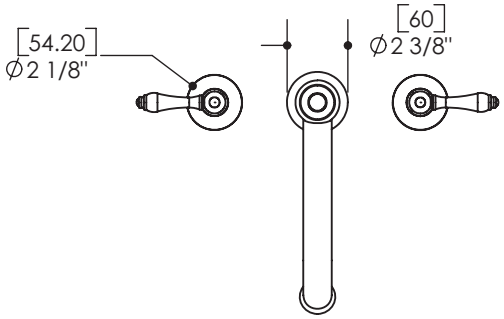

CAUTION: FOR BEST RESULTS, WE STRONGLY RECOMMEND THE INSTALLATION OF THIS FAUCET BE DONE BY A LICENSED PROFESSIONAL PLUMBER.

MISE EN GARDE : POUR OBTENIR UN RÉSULTAT OPTIMAL, NOUS RECOMMANDONS FORTEMENT QUE L'INSTALLATION DE CE ROBINET SOIT FAITE PAR UN PLOMBIER PROFESSIONNEL ACCRÉDITÉ.

CAUTION: MAKE SURE TO PROPERLY FLUSH THE HOT AND COLD WATER SUPPLY LINES PRIOR TO STARTING INSTALLATION.

MISE EN GARDE : ASSUREZ-VOUS DE BIEN PURGER L'ALIMENTATION EN EAU CHAUDE & FROIDE AVANT DE COMMENCER L'INSTALLATION.

aquabrass

julia 31018

4-piece deckmount tub filler with handshower
robinet de bain 4 morceaux avec douchette

1 Prepare the faucet
Préparation du robinet

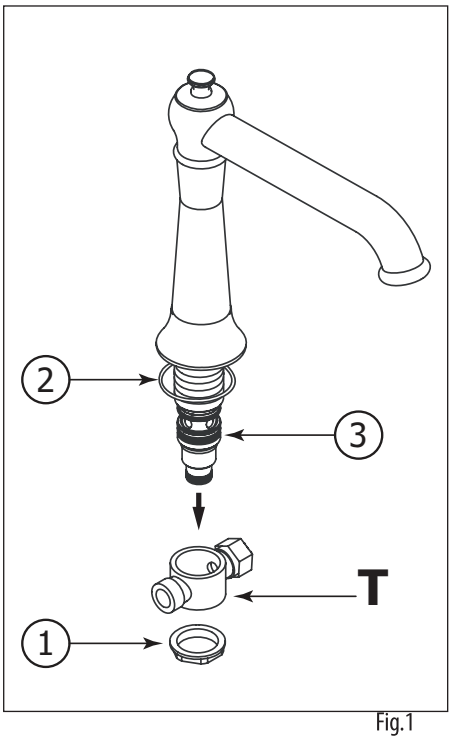

Fig.1

-Unscrew the hexagonal nut (1) and pull out the T connection from the shank (3). Make sure the o-ring (2) is in place.

-Dévisser l'écrou hexagonal (1) et retirer la connexion de la tige (3) de T. Assurez-vous que la rondelle (2) soit en place.

2 Install the faucet
Installation du robinet

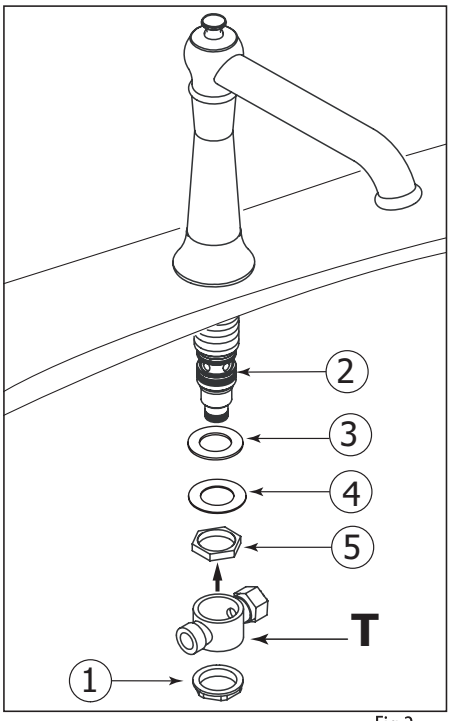

Fig.2

⚠ **WE RECOMMEND DRILLING A 1-3/8" DIAMETER HOLE FOR THE INSERTION OF THE FAUCET.**

⚠ ***NOUS RECOMMANDONS DE PERÇER UN TROU DE 1 3/8" DE DIAMÈTRE POUR L'INSERTION DU ROBINET.***

-Carefully insert the shank body through (2) the pre-drilled deckmount hole. From underneath, insert the fiber ring (3) and the metal washer (4) and secure with the nut (5).
-Finalize the spout installation by reinserting the T connection at the bottom of the shank (2), and securing with bottom nut (1).

-Insérer avec précaution le corps de tige (2) par le trou de comptoir pré-percé. Par le dessous, insérer l'anneau de fibre (3) et la rondelle métallique (4) et le fixer avec l'écrou (5).
-Finaliser l'installation du bec en réinsérant le raccord en T dans le bas de la tige (2) et la fixation de l'écrou inférieur (1).

3 Install the handles
Installation des poignées

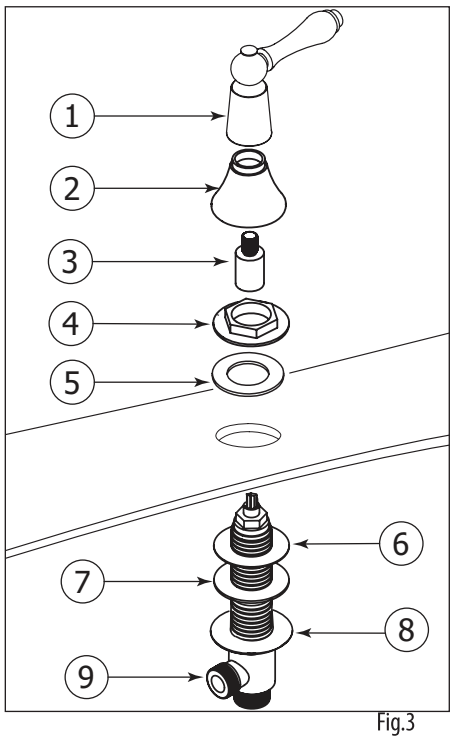

Fig.3

-Under the deckmount, place the tie-down kit; foam ring (6), metal ring (7) and retainer ring (8) on the valve (9) and insert the valve through the deckmount hole.
-Place the washer (5) and secure the valve (9) with the retainer ring (4). Screw the handle (1) to the handle base (2). Place the cartridge extension (3) on the cartridge and screw the handle to the valve.
-Under the deckmount, tighten the tie-down kit to secure the handle assembly.

-Sous le comptoir, placer l'ensemble fixation; mousse anneau d'arrimage (6), anneau de métal (7) et l'anneau de retenue (8) de la valve (9) et insérer la valve à travers le trou de comptoir.
-Placer la rondelle (5) et fixer la valve (9) avec la bague de retenue (4). Visser la poignée (1) à la base de la poignée (2). Placer l'extension de la cartouche (3) sur la cartouche et visser la poignée au la valve.
-Sous le comptoir, serrer l'ensemble de fixation pour fixer l'ensemble de la poignée.

4 Installing the handshower
Installation de la douchette

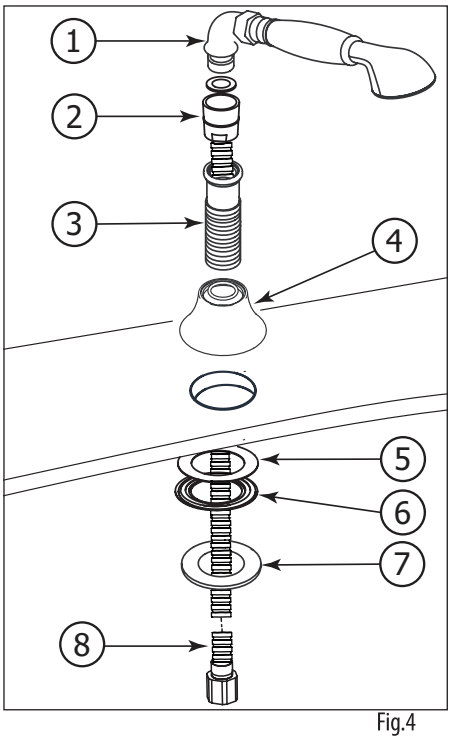

Fig.4

-Insert the hose protector base (3) into the handshower flange (4) and place the flange on the deckmount. Under the deck-mount, place the foam ring (5), metal ring (6) and secure it with retainer nut (7).
-Insert the chrome hose (8) into the base hole and screw the handshower (1) to the hose with washer (2).

-Insérer la base protecteur de flexible (3) dans la bride de la douchette (4) et placer la bride sur le deckmount. Sous la comptoir, placer l'anneau de mousse (5), anneau de métal (6) et le fixer avec écrou de retenue (7).
-Insérer le raccord du boyau en chrome (8) dans le trou de base et visser le douchette (1) au boyau avec la rondelle (2).

5 Connecting the hoses
Raccordement des boyaux flexibles

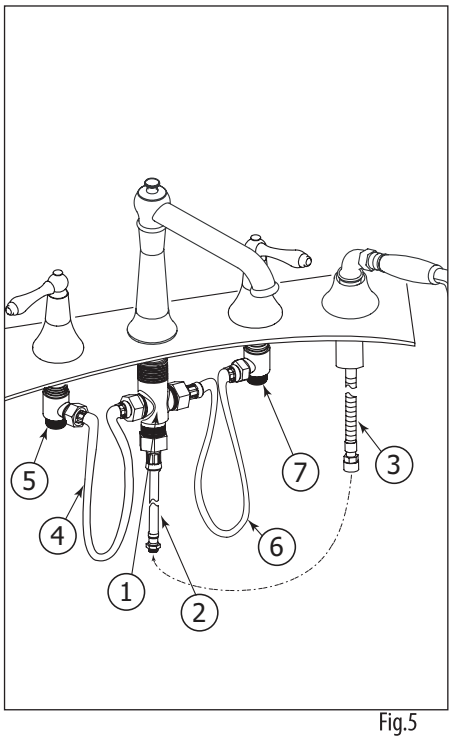

Fig.5

-Connect the 1/2" female end of the exten-sion hose (2) to the bottom of the faucet shank (1). Then connect the other end of the hose (male) to the handshower chrome hose end (3).
-Connect the cold water hose (4) to the faucet shank water inlet (1) and the other end of the hose to the valve cold water inlet (5). Then repeat the same connection for the hot water hose (6) to the valve hot water inlet (7).

-Raccorder le bout 1/2" femelle du boyau d'extension (2) à la partie inférieure de la tige du robinet (1). Ensuite raccorder l'autre bout (mâle) du boyau d'extension au boyau en chrome de la douchette (3).
-Raccorder le boyau d'eau froide (4) à la tige d'entrée d'eau de robinet (1) et l'autre bout de boyau à l'entrée d'eau froide de la valve (5). Ensuite, répéter le même raccord pour le buyau d'eau chaude (6) à l'entrée d'eau chaude de la valve (7).

Cleaning aerator
Nettoyage de l'aérateur

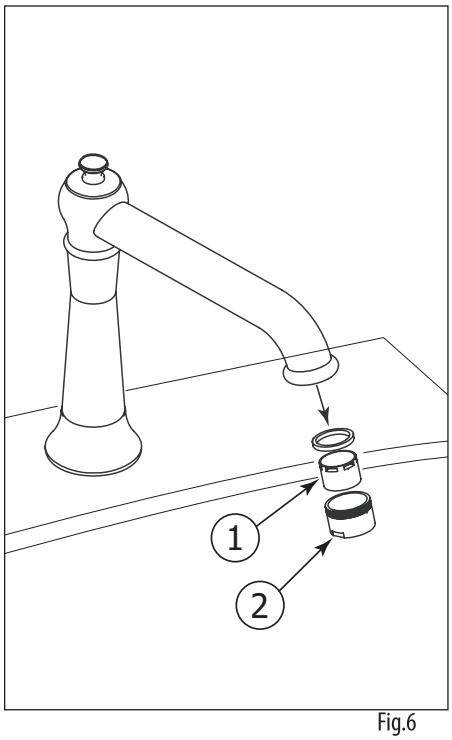

Fig.6

-To clean the aerator (1), unscrew the aerator case (2) from the spout. Then pull out the aerator (1) and soak it in a vinegar and water solution to remove lime build-up.
-Once parts have been cleaned, reas-semble by reversing steps.

-Pour nettoyer l'aérateur (1), dévisser le boîtier de l'aérateur (2) du robinet. Ensuite, enlever l'aérateur (1) et le tremper dans un mélange de vinaigre et d'eau pour enlever le calcaire qui pourrait s'y être accumulé.
-Une fois les pièces nettoyées, inverser les étapes pour réassembler l'aérateur.

Cartridge replacement
Remplacement de la cartouche

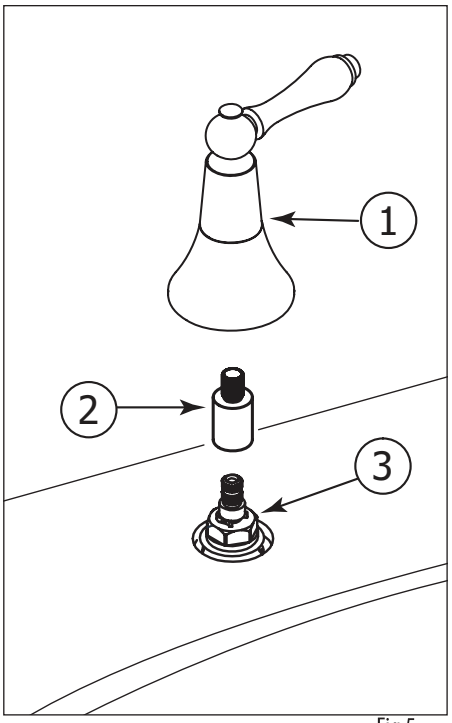

Fig.5

-Start by shutting off water supply lines and then turn the water on to drain the faucet.
-To replace the cartridge (3), unscrew the handle assembly (1), remove the cartridge extension (2).
-Replace with new cartridge and reassemble by reversing steps.

-Couper dans un premier temps l'alimentation d'eau et ouvrir l'eau pour le vider.
-Pour remplacer la cartouche (3), dévisser l'ensemble de poignée (1), tirer l'extension de cartouche (2),
-Remplacer la cartouche avec la nouvelle, ensuite inverser les étapes pour le réassemblage.

Care
Entretien

To clean your Aquabrass faucet or accessory, wash with a wet nonabrasive soapy cloth. Then wipe dry with a soft towel or cloth. We recommend this be done on a regular basis.

DO NOT USE ANY ABRASIVE, CHEMICAL OR CORROSIVE, POWDER OR ANY OTHER STRONG CLEANERS INCLUDING DETERGENTS, WINDOW CLEANERS AND DISINFECTANTS ON YOUR Aquabrass PRODUCT as they will destroy the finish and therefore VOID THE WARRANTY.

Toothpaste remnants should also be rinsed off when necessary. Ask your plumbing retailer about our PROTECTANT-CLEANER now available from Aquabrass. This product is specially manufactured to clean and polish leaving a protective coating to maintain your product's shine and finish.

Pour nettoyer et conserver l'apparence de vos robinets ou accesoires Aquabrass, lavez-les avec un linge mouillé à l'eau tiède et enduit d'un savon doux non-abrasif. Puis essuyer avec un linge doux et sec. Nous vous recommandons cet entretien sur une base régulière.

NE JAMAIS UTILISER DE PRODUITS ABRASIFS, CHIMIQUES, CORROSIFS, INCLUANT DE TRÈS FORTS DÉTERGENTS, EN LIQUIDE OU EN POUDRE, NETTOYANTS POUR VITRES ET DÉSINFECTANTS sur votre produit Aquabrass. Cela pourrait en détériorer le fni et ANNULER LA GARANTIE.

Les restants de pâte dentifrice doivent aussi être rincés au besoin. Demander à votre détaillant le PROTECTEUR NETTOYANT Aquabrass spécialement conçu pour nettoyer, faire briller et protéger en laissant un mince lm protecteur sur vos robinets et vos articles décoratifs.

Limited lifetime warranty

All Aquabrass products carry a full warranty against defects in materials and workmanship. The warranty will be applied only if the product is purchased from an authorized Aquabrass dealer. The Aquabrass warranty is limited strictly to the original consumer purchaser of the product. Proof of purchase must be made available to Aquabrass for all limited warranty claims. Products that are deemed defective must be returned to our factory for inspection prior to replacement.

The limited warranty is not transferable and is limited to products sold and installed in Canada and the United States.

Residential applications

Mechanical working parts including ceramic disc cartridges for both side valves and pressure balance, thermo cartridges, stops, diverters etc.

All carry our full limited lifetime warranty to the original purchaser.

Aquabrass polished chrome and brushed nickel finishes are warranted for the life of the product to the original purchaser.

All other finishes will be warranted for five years.

Normal wear of the finish is not covered by this warranty.

All electronic components and faucets are warranted for two years.

All glass and ceramic basins, light fixtures are warranted for one year. Stone resin bathtubs and sinks are warranted for five years. Light bulbs are subject to the warranty of the manufacturer and carry no Aquabrass warranty.

All other Aquabrass products are warranted for five years.

Commercial industrial applications

All the above product applications will be warranted for two years with the exception of the glass and ceramic basins, light fixtures which will carry a one year warranty. Light bulbs are subject to the warranty of the manufacturer and carry no Aquabrass warranty.

The Aquabrass warranty does not cover the following:

- Damages resulting in whole or part from installation error, product abuse, misuse, neglect, improper maintenance, abrasives, corrosion and/or accidents whether caused or performed by a professional or anyone else.
- Any and all Aquabrass products that are subjected to any type of harsh abrasive, such as detergents or window cleaners.
- Normal wear of the finish.
- The damage is caused by hard water, calcareous deposits or sediments.
- The damage or loss is sustained in a natural calamity such as fire, earthquake, flood, thunder, electrical storm, etc.

Aquabrass is not responsible for any labor or shipping charges, or damages whatsoever incurred in whole or in part from installation, removal, re-installation, repair or replacement of any Aquabrass product or part, as well as any incidental or consequential damages, expenses, losses, direct or indirect, arising from any cause whatsoever.

To obtain warranty service, please contact the retailer where the product was purchased. The orginal sales receipt must be available to exercise our warranty.

This warranty is extended to the first purchaser at retail. This warranty is NOT transferrable.

Aquabrass reserves the right to make product specification changes without notice or obligation and to change or discontinue certains models.

Garantie limitée à vie

Les produits Aquabrass ont une garantie complète contre les défauts de matériel et de main d'œuvre. La garantie est applicable seulement si le produit est acheté chez un détaillant aquabass dûment autorisé. La garantie Aquabrass est strictement limitée au premier acheteur et une preuve d'achat doit être présentée pour toutes réclamations. Les produits considérés comme défectueux doivent être retournés à nos entrepôts pour inspection avant tout remplacement.

La garantie Aquabrass n'est pas transférable et est limitée aux produits vendus et installés au Canada et aux Etats-Unis.

Applications résidentielles

Toutes les parties mécaniques incluant les cartouches à disques en céramique pour les valves et les pressions équilibrées, les cartouches thermostatiques, les déviateurs ont une garantie complète au premier acheteur.

Les finis Chrome Poli et Nickel Brossé de Aquabrass ont une garantie à vie limitée au premier acheteur. Tous les autres finis ont une garantie de cinq (5) ans. L'usure normale d'un fini n'est pas couverte par la garantie.

Toutes les composantes et les robinets électroniques ont une garantie de deux (2) ans.

Tous les bassins en verre, les bassins en porcelaine, les lumières ont une garantie de un (1) an. Les bains et lavabos en composite de résine ont une garantie de cinq (5) ans. Les ampoules sont sujettes à la garantie du manufacturier et ne sont pas couvertes par la garantie Aquabrass.

Tous les autres produits ont une garantie de cinq (5) ans.

Applications commerciales et industrielles

Tous les produits ci-dessus sont garantis pour deux (2) ans à l'exception des bassins en verre ou porcelaine qui sont garantis un (1) an. Les ampoules sont sujettes à la garantie du manufacturier et ne sont pas couvertes par la garantie Aquabrass.

La garantie Aquabrass ne couvre pas:

- *Dommages causés en entier ou en partie d'une erreur d'installation, d'abus de produit, de négligence, d'utilisation non con forme, d'usage de produits abrasifs, de corrosion et/ou d'accidents causés par un professionnel ou par toute autre personne.*
- *Tout produit Aquabrass nettoyé avec des produits abrasifs, comme les détergents ou les nettoyants à vitres.*
- *Usure normale du fini.*
- *Dommages causés par l'eau dure, les dépôts de calcaire ou les sédiments.*
- *Les dommages ou les pertes résultant d'une catastrophe naturelle telle qu'un feu, un tremblement de terre, le tonnerre, un orage électrique etc.…*

Aquabrass n'accepte aucune responsabilité pour tous frais de main d'œuvre ou d'expédition, ou pour tous autres dommages causés en tout ou en partie lors de l'installation du produit, son enlèvement, sa réinstallation, sa réparation, ou le remplacement de tout produit ou pièce Aquabrass ainsi que tout dommage incident ou résultant, dépense, perte directe ou indirecte, provenant de quelque cause que ce soit.

Pour obtenir la garantie de service, s'il vous plaît contacter le détaillant chez qui le produit a été acheté. La preuve d'achat originale sera exigible pour l'application de la garantie.

Cette garantie s'applique au premier acheteur au détail et n'est PAS transférable.

Aquabrass se réserve le droit de modifier des caractéristiques de ses produits sans avis ni obligation ainsi que de remplacer ou de retirer certains modèles.