AQUABRASS

cura 917

tête de pluie encastrée de 26 3/4" x 16 1/2"

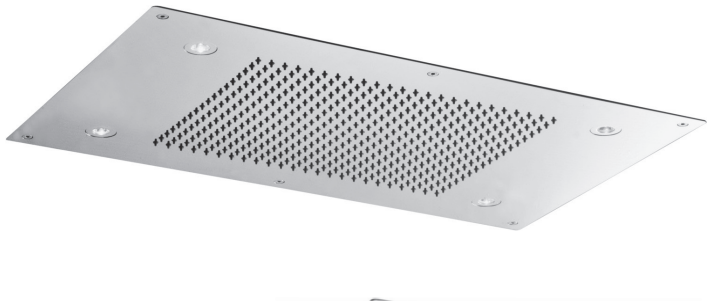

CARACTÉRISTIQUES

Acier inoxydable
1 fonction: pluie
Chromathérapie - 16 teintes de couleur diffusées par 4 ampoules DEL RVB
Panneau de commande mural
Valve thermostatique requise (minimum d'un contrôle de volume recommandé)

Débit : 2.5gpm

FINI

Standard
Acier inoxydable poli (pss)

GARANTIE

Residentielle / commerciale: 2 ans
(la garantie complète est disponible sur www.aquabrass.com/garantie)

CARACTÉRISTIQUES DU PANNEAU DE COMMANDE

1 bouton de mise en marche / arrêt
2 sélection de la chromathérapie :
- rotation de couleur
- palette de couleurs
- bouton de mise en marche / arrêt
3 sélection de couleur

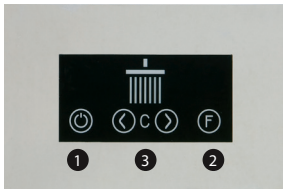

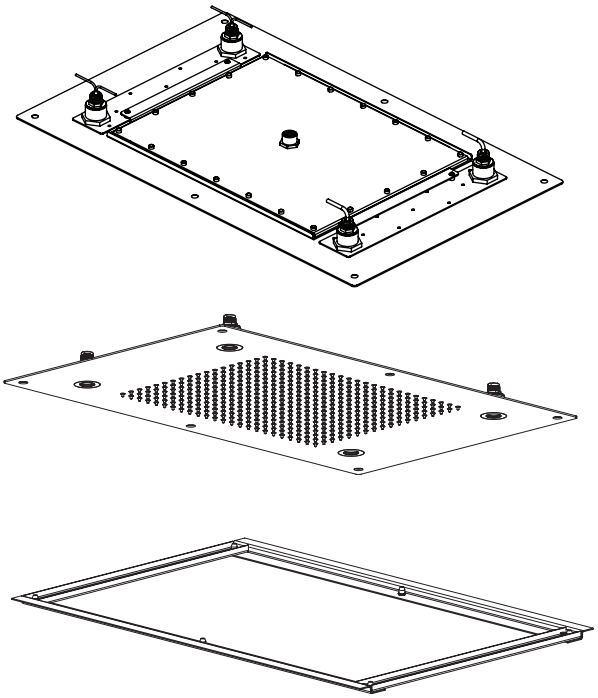

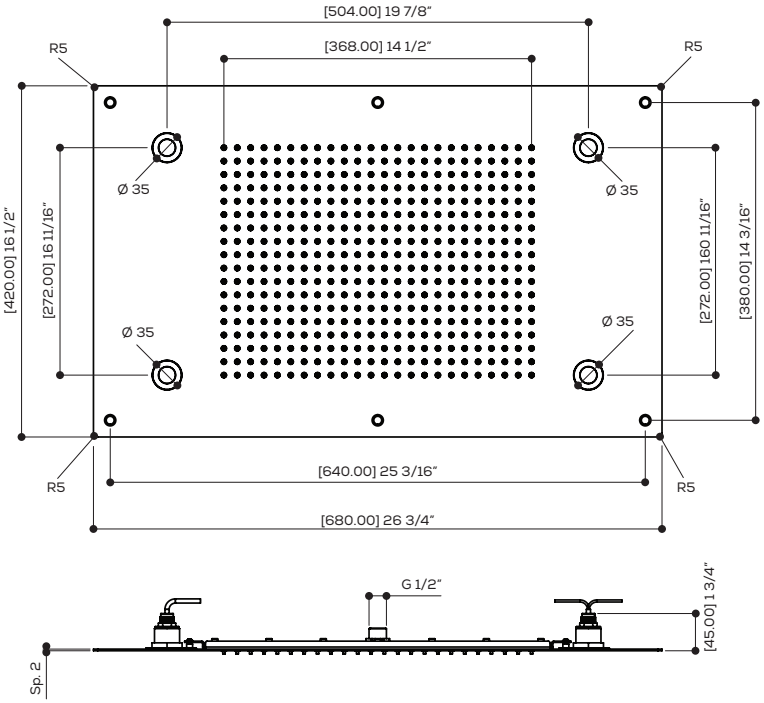

Détails des produits et spécifications peuvent être modifiés sans préavis. Contacter tech@aquabrass.com pour tout soutien technique, demande de pièces ou autre information.

Dernière révision : 14/10/2020