AQUABRASS

otto 53006

robinet de bain 5 morceaux avec déviateur et douchette

CARACTÉRISTIQUES

Laiton massif
Débit d'eau en cascade
Douchette à une fonction avec poignée en bois de chêne
Boyau tressé de 5' dissimulé
Déviateur en levier
Drain pop-up à pression avec trop-plein
Cartouche en céramique
Raccordement 1/2"

FINIS

Standard
Chrome poli (pc)
Nickel brossé (bn)
Or brossé (bgd)

Finis sur mesures disponible

SPÉCIFICATIONS

Projection totale : 8 3/4"
Projection c.c. du bec : 6 15/16"
Hauteur totale bec : 3 15/16"
Hauteur totale douchette : 8 15/16"

Débit (bec) : 11 gpm
Débit (douchette) : 2.5 gpm
Perçage : 1 3/8"
Épaisseur du comptoir : 1 1/2"

GARANTIE

Résidentielle : Garantie à vie limitée au premier acheteur
Commerciale : 2 ans
(la garantie complète est disponible sur www.aquabrass.com/garantie)

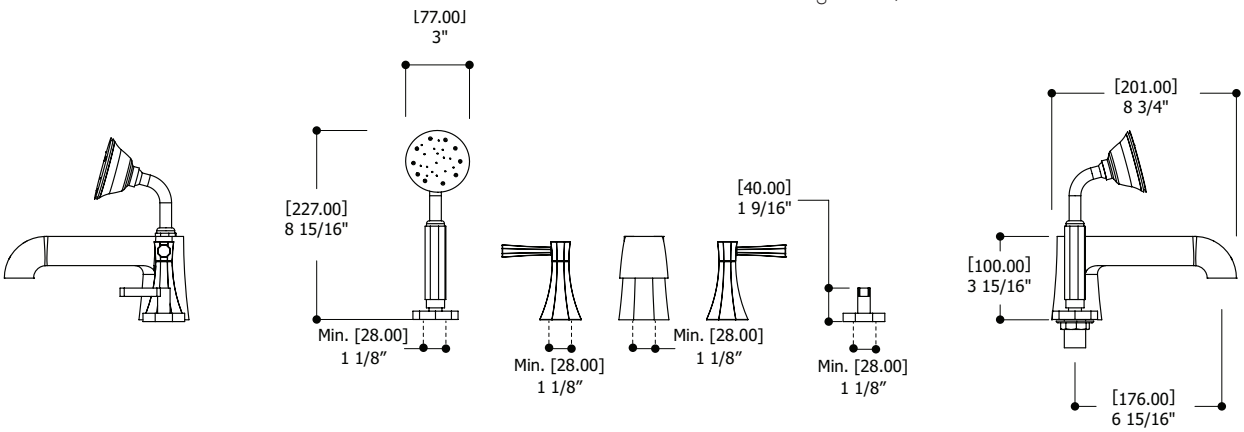

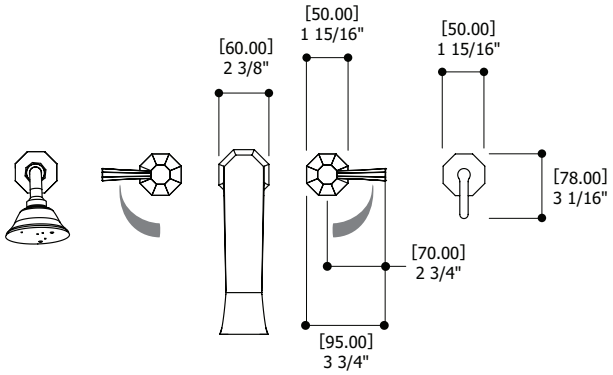

Détails des produits et spécifications peuvent être modifiés sans préavis. Contacter tech@aquabrass.com pour tout soutien technique, demande de pièces ou autre information.

Dernière révision : 04/06/2020