AQUABRASS

loveme 32004

robinet de bain mural avec douchette

CARACTÉRISTIQUES

Laiton massif
Levier monocommande de type joystick
Douchette microphone à une fonction
Boyau en PVC renforcé de 5'
Déviateur sur robinet
Débit d'eau en cascade
Cartouche en céramique # ABCA03240
Raccordement 1/2" mâle NPT

FINIS

Standard
Chrome poli (pc)

GARANTIE

Résidentielle : Garantie à vie limitée au premier acheteur
Commerciale : 2 ans
(la garantie complète est disponible sur www.aquabrass.com/garantie)

SPÉCIFICATIONS

Projection totale : 5 1/2"
Hauteur totale bec : 6"
Hauteur totale douchette : 8 1/2"
Débit (bec) : 5 gpm
Débit (douchette) : 2.5 gpm
Perçage : 1 3/8"

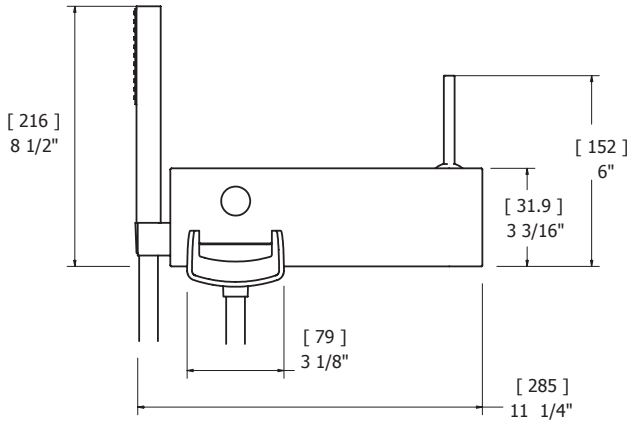

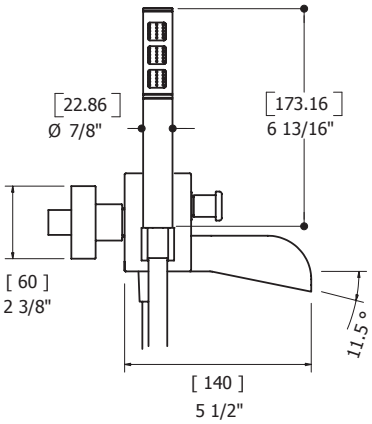

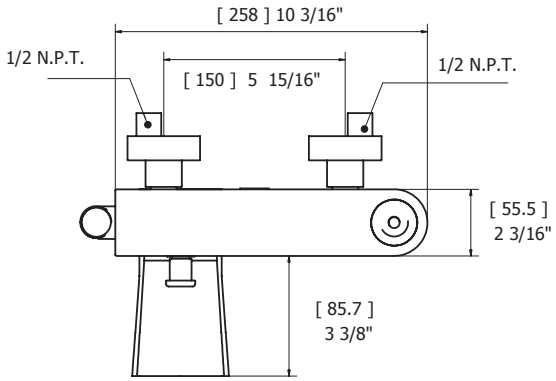

Aquabrass ne peut pas être tenu responsable d'éventuelles omissions ou erreurs techniques ou typographiques contenues dans ce document et se réserve le droit d'y faire des changements sans préavis.

AQUABRASS

loveme 32004

robinet de bain mural avec douchette

SCHÉMA DES PIÈCES

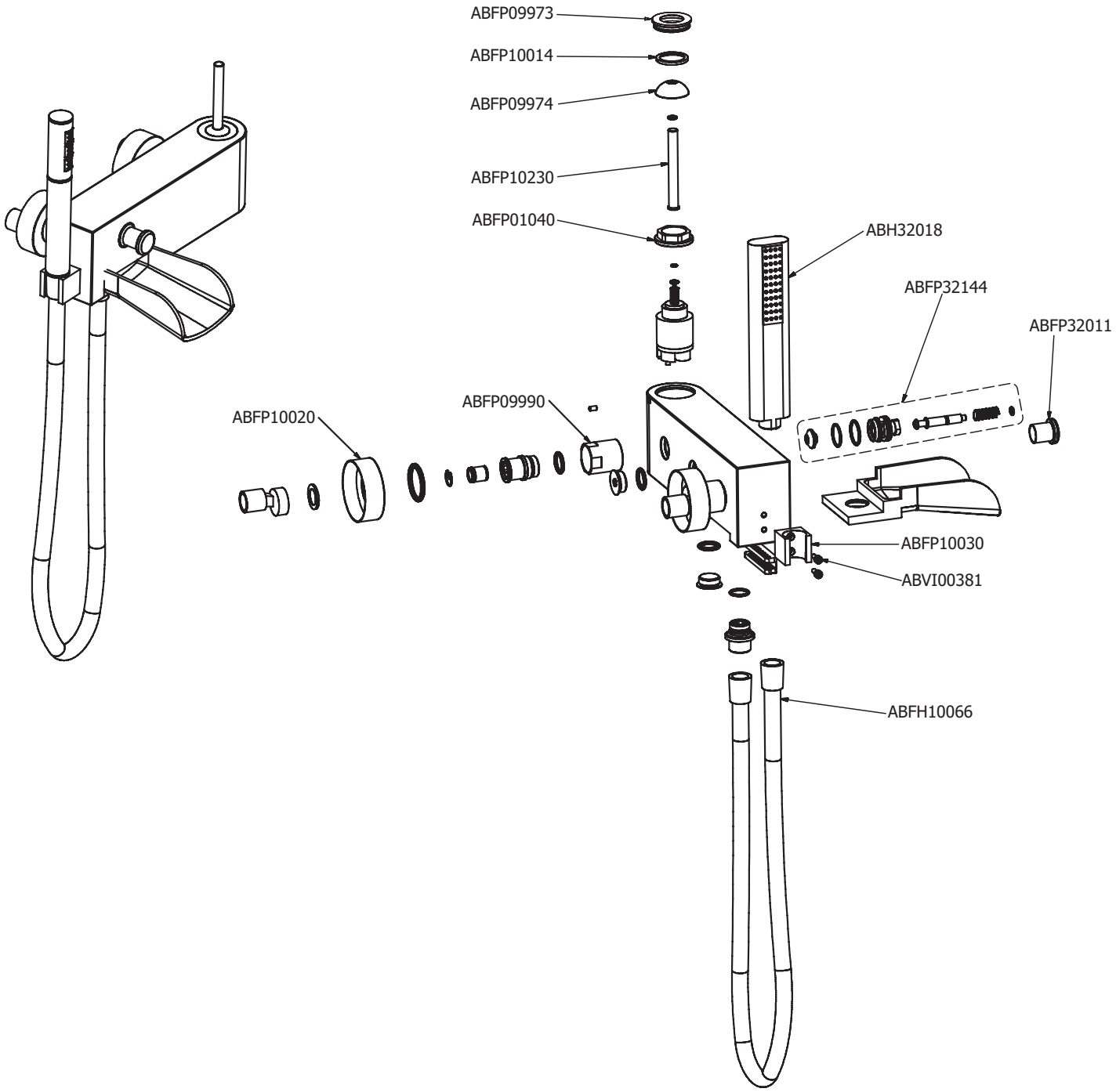

Aquabrass ne peut pas être tenu responsable d'éventuelles omissions ou erreurs techniques ou typographiques contenues dans ce document et se réserve le droit d'y faire des changements sans préavis.