AQUABRASS

# zest 3845N

robinet de cuisine à deux type de jets avec douchette amovible

LEAD FREE
SANS PLOMB
AB1953

## CARACTÉRISTIQUES

Laiton Sans-Plomb
Levier monocommande
2 types de jets : aéré et pulvérisateur
Boyau amovible à ressort
Rotation du bec de 180°
Cartouche en céramique
Raccordement 3/8"
Boyaux d'alimentation en acier inox tressé de 18"

## FINIS

Standard
Chrome poli (pc)
Nickel brossé (bn)
Sur mesure
15 finis sur mesure disponible
(pour plus d'information, demander conseil à votre détaillant)

## GARANTIE

Résidentielle : Garantie à vie limitée au premier acheteur
Commerciale : 2 ans
(la garantie complète est disponible sur www.aquabrass.com/garantie)

## SPÉCIFICATIONS

Projection totale : 10 1/4"
Projection c.c. du bec : 8 5/8"
Hauteur totale : 18 13/16"

Débit : 2.2 gpm
Perçage : 1 1/2"
Épaisseur du comptoir : 1 1/2"

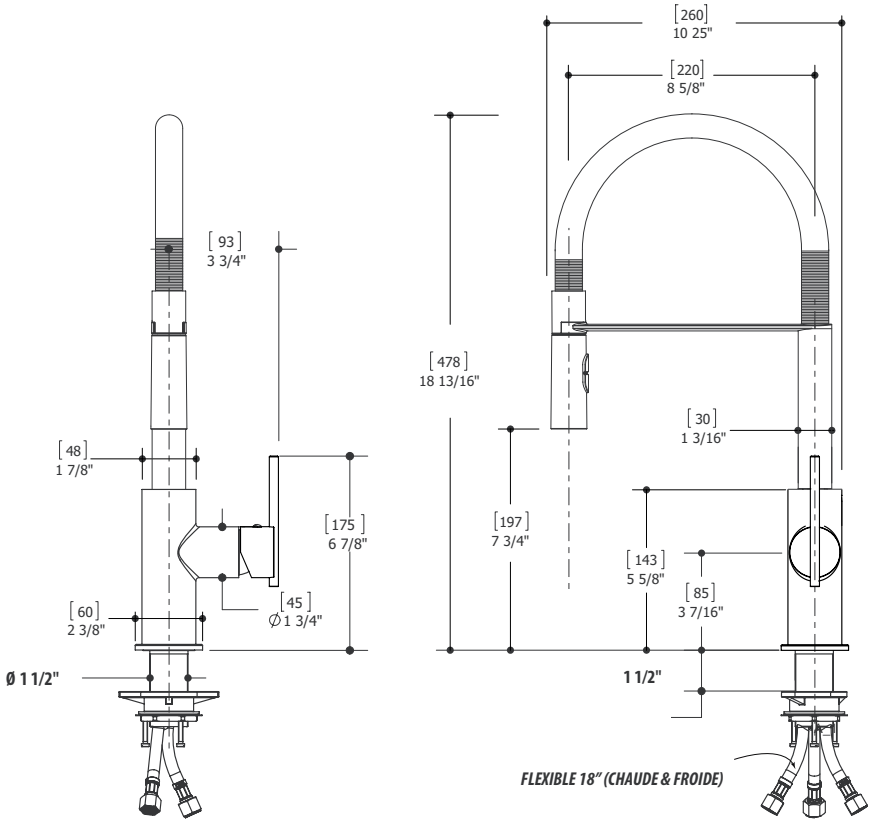


Détails des produits et spécifications peuvent être modifiés sans préavis. Contacter tech@aquabrass.com pour tout soutien technique, demande de pièces ou autre information.