AQUABRASS

zest 3845N

robinet de cuisine à deux type de jets avec douchette amovible

LEAD FREE
SANS PLOMB
AB1953

CARACTÉRISTIQUES

Laiton Sans-Plomb
Levier monocommande
2 types de jets : aéré et pulvérisateur
Boyau amovible à ressort
Rotation du bec de 150°
Cartouche en céramique
Raccordement 3/8"
Boyaux d'alimentation en acier inox tressé de 18"

FINIS

Standard
Chrome poli (pc)
Nickel brossé (bn)
Sur mesure
15 finis sur mesure disponible
(pour plus d'information, demander conseil à votre détaillant)

GARANTIE

Résidentielle : Garantie à vie limitée au premier acheteur
Commerciale : 2 ans
(la garantie complète est disponible sur www.aquabrass.com/garantie)

SPÉCIFICATIONS

Projection totale : 10 1/4"
Projection c.c. du bec : 8 5/8"
Hauteur totale : 18 13/16"
Débit : 2.2 gpm
Perçage : 1 1/2"
Épaisseur du comptoir : 1 1/2"

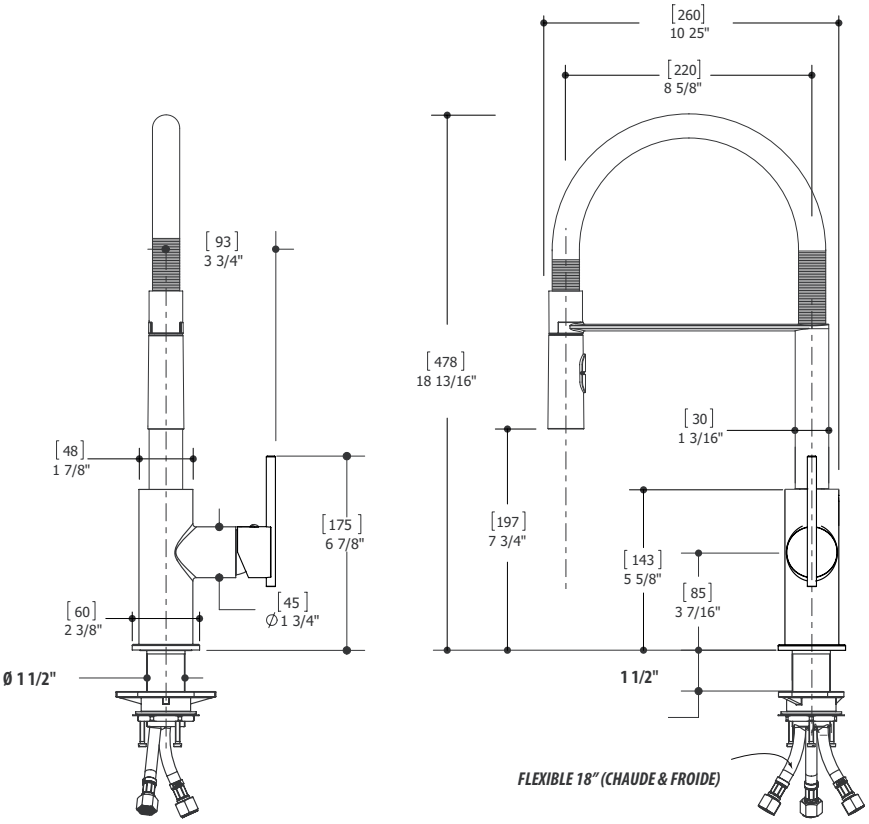

Aquabrass ne peut pas être tenu responsable d'éventuelles omissions ou erreurs techniques ou typographiques contenues dans ce document et se réserve le droit d'y faire des changements sans préavis.

Dernière révision : 06/10/2016