AQUABRASS

jet de corps 2565

carré

CARACTÉRISTIQUES

Laiton massif
1 jet : jets
Tête pivotante à +25⁰ / -25⁰

1/2" NPT femelle connexion (+1 adaptateur mâle inclus)

Débit : 1.5 gpm

FINIS

Standard
Chrome poli (pc)
Nickel brossé (bn)
Sur mesure
15 finis sur mesure disponible
(pour plus d'information, demander conseil à votre détaillant)

GARANTIE

Résidentielle : Garantie à vie limitée au premier acheteur
Commerciale : 2 ans
(la garantie complète est disponible sur www.aquabrass.com/garantie)

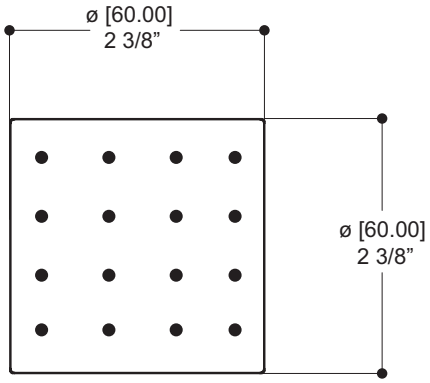

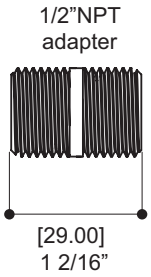

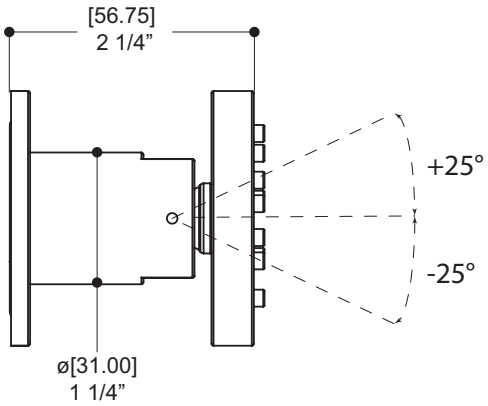

Détails des produits et spécifications peuvent être modifiés sans préavis. Contactez tech@alt-aqua.com pour tout soutien technique, demande de pièces ou autre information.