AQUABRASS

bridge 33020

tall single-hole lavatory faucet

robinet de lavabo monotrou haut

Installation Guide

Guide d'installation

AQUABRASS

bridge 33020

tall single-hole lavatory faucet

robinet de lavabo monotrou haut

Service Parts / *Schéma des pièces*

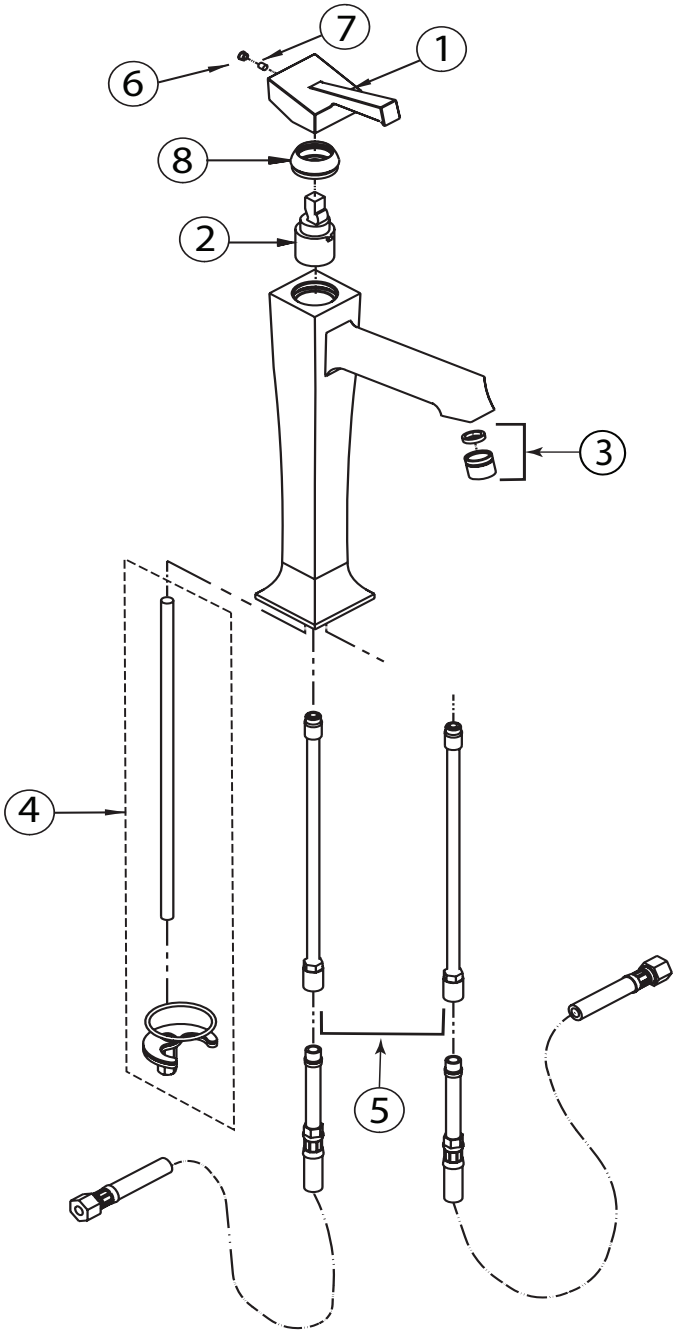

Item	Code	English	Français
1	ABFC33129	Handle Kit	Ensemble poignée
2	ABCA01174	35mm cartridge	Cartouche 35mm
3	ABAE1002	Aerator kit	Ensemble aerateur
4	ABFP00221	Retainer kit	Ensemble de fixation

Item	Code	English	Français
5	ABFP00116	water hose	Flexible d'eau
6	ABFP33106	Decorative cap	Capuchon de finition
7	ABVI00102	Set screw	Vis de retenue
8	ABFP05300	Dome cap	Capuchon en dôme

AQUABRASS

bridge 33020

tall single-hole lavatory faucet

robinet de lavabo monotrou haut

General Dimensions / *Dimensions générales*

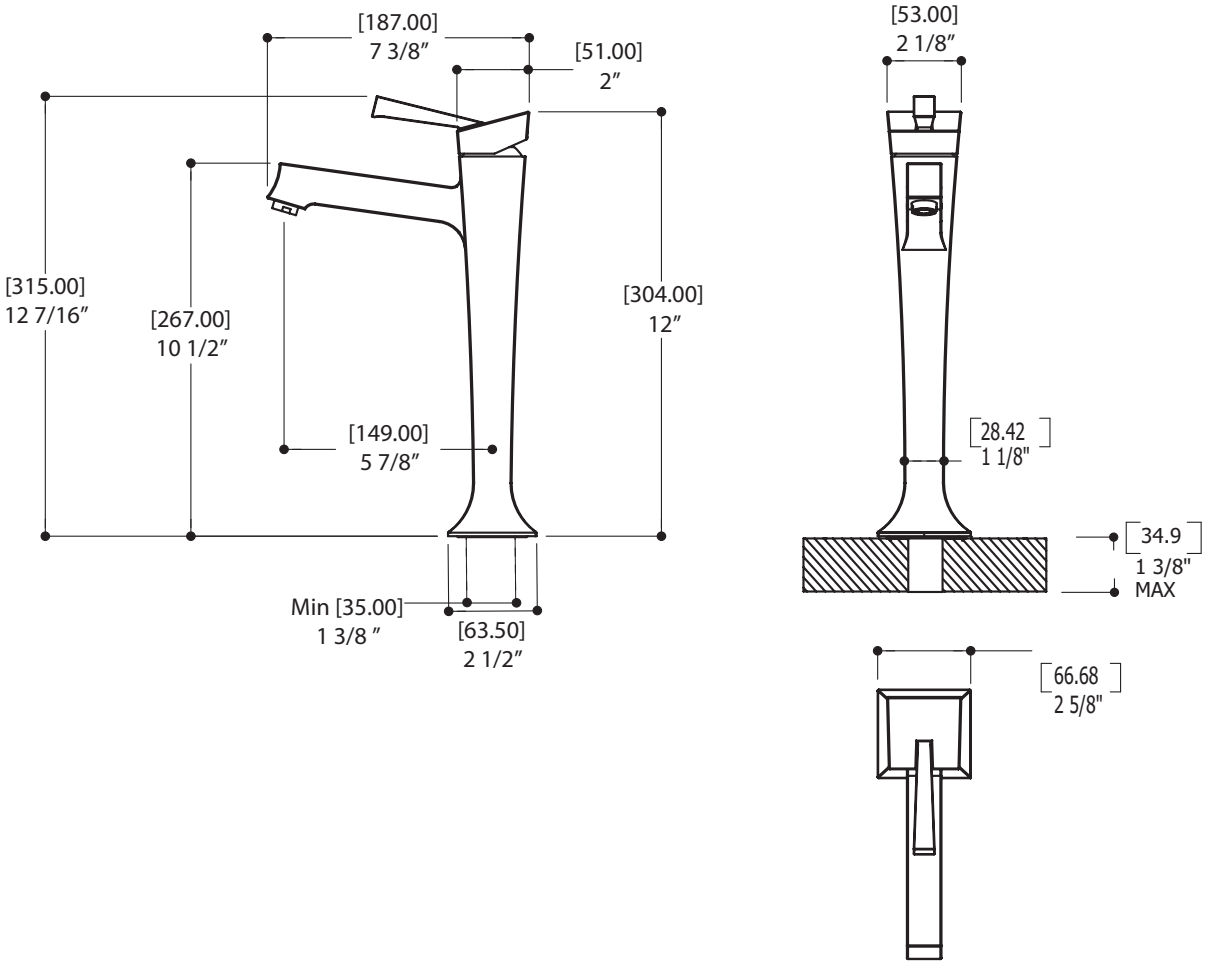

CAUTION: FOR BEST RESULTS, WE STRONGLY RECOMMEND THE INSTALLATION OF THIS FAUCET BE DONE BY A LICENSED PLUMBER.

MISE EN GARDE : POUR OBTENIR UN RÉSULTAT OPTIMAL, NOUS RECOMMANDONS FORTEMENT QUE L'INSTALLATION DE CE ROBINET SOIT FAITE PAR UN PLOMBIER ACCRÉDITÉ.

CAUTION: MAKE SURE TO PROPERLY FLUSH THE HOT AND COLD WATER SUPPLY LINES PRIOR TO STARTING INSTALLATION.

MISE EN GARDE : ASSUREZ-VOUS DE BIEN PURGER L'ALIMENTATION EN EAU CHAUDE & FROIDE AVANT DE COMMENCER L'INSTALLATION.

AQUABRASS

bridge 33020

tall single-hole lavatory faucet

robinet de lavabo monotrou haut

1 Prepare the faucet
Préparer le robinet

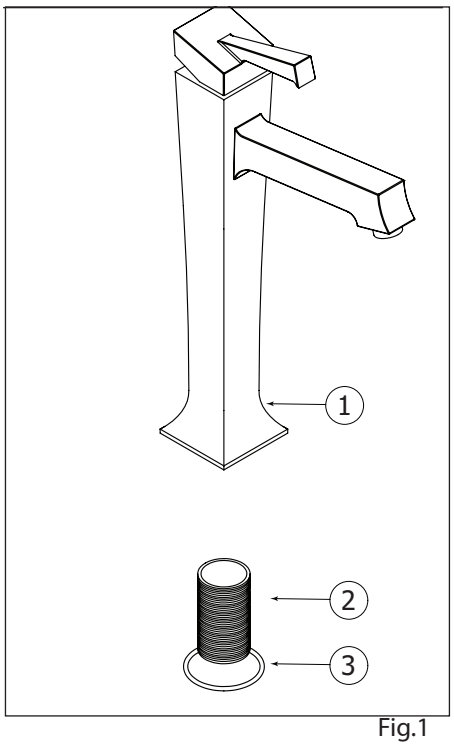

Fig.1

-Place the rubber ring (3) against the spout body (1). Insert the threaded rod for tie-down (2) to the spout (1).

-Placer la bague en caoutchouc (3) contre le corps du bec (1). Insérer la tige filetée pour ensemble de fixation (2) au bec (1).

2 Connecting the hoses
Raccordement des boyaux flexibles

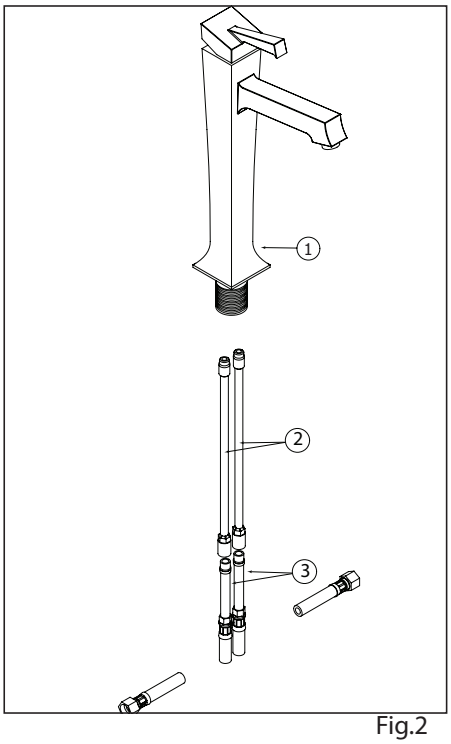

Fig.2

-Screw the cold and hot water hoses (3) to the hose extensions (2). Then insert the extensions (2) to the proper place on the spout (1).

-Visser les tuyaux d'eau froide et chaude (3) pour les extensions de tuyau (2). Ensuite, insérer les extensions (2) à l'endroit approprié sur le bec (1).

3 Install the faucet
Installation du robinet

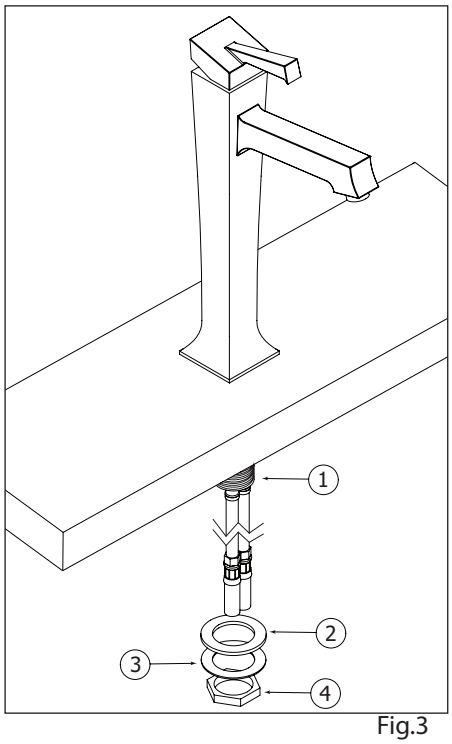

Fig.3

⚠ **WE RECOMMEND DRILLING A 1-3/8" DIAMETER HOLE FOR THE INSERTION OF THE FAUCET.**

⚠ ***NOUS RECOMMANDONS DE PERÇER UN TROU DE 1 3/8" DE DIAMÈTRE POUR L'INSERTION DU ROBINET.***

-Insert the rubber washer (2), the metal washer (3) to the threaded rod (1), and secure the faucet with the metal nut (4).
-Connect the hot and cold water hoses to the inlet shut-off valves.

-Inserer la rondelle en caoutchouc (2), la rondelle en métal (3), au tige filetée (1), et fixer le robinet avec l'écrou en métal (4).
-Raccorder les tuyaux flexibles de l'eau chaude et froide aux valves d'arrivée d'eau.

AQUABRASS

bridge 33020

tall single-hole lavatory faucet

robinet de lavabo monotrou haut

Drain installation
Installation du drain

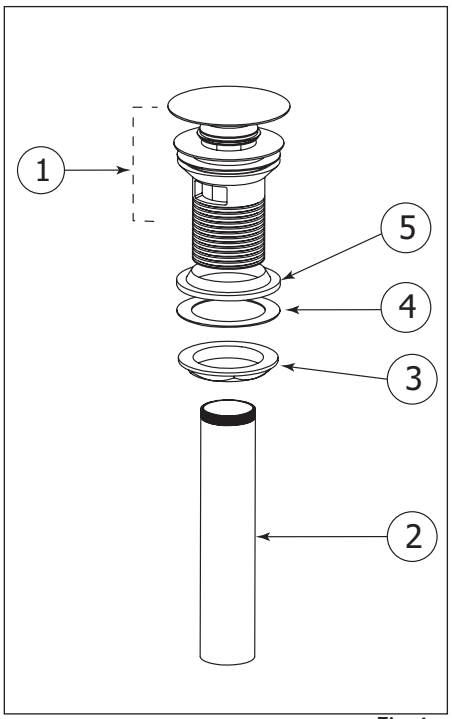

Fig.4

-Unscrew the tube (2) and remove the hexagonal nut (3), the white nylon washer (4) and the black rubber washer (5).
-Insert the body of the drain (1) into the hole of the basin.
-Reinsert the washers and the hexagonal nut in the same order; (5), (4), (3).
-Tighten firmly without putting pressure on the basin.
-Screw back the tube (2). It is recommended to apply teflon tape around the tube's thread to prevent water leaks.

- Dévisser le tube (2) et enlever l'écrou hexagonal (3), la rondelle de nylon blanche (4) et la rondelle de caoutchouc noire (5).
-Insérer le corps du drain (1) dans le trou du lavabo.
-Remettre les rondelles et l'écrou dans le même ordre; (5), (4), (3).
-Resserrer fermement sans mettre de pression sur le lavabo.
-Revisser le tube (2). Il est recommandé d'appliquer du ruban de teflon autour des fillets afin de prévenir les fuites.

Cartridge replacement
Remplacement de la cartouche

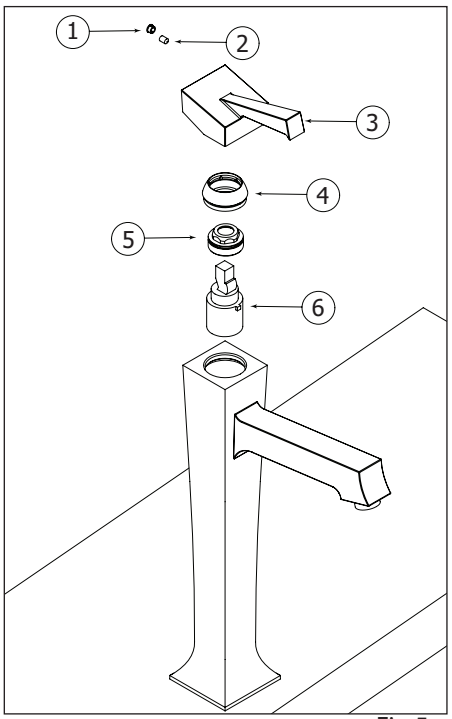

Fig.5

-Start by shutting off water supply lines and then turn on to drain the faucet.
-To replace the cartridge (6), pull out the handle (3) by removing the decorative cap (1) and the set screw (2).
-Afterwards, remove the dome cap (4) and the retainer ring (5). Replace with new cartridge and reassemble by reversing steps.

-Couper dans un premier temps l'alimentation d'eau et ouvrir le robinet pour le vider.
-Pour remplacer la cartouche (6), enlever la poignée (3) en retirant le capuchon de finition (1) et la vis de retenue (2).
-Démonter ensuite le capuchon en dôme (4) et l'anneau de retenue (5). Remplacer la cartouche avec la nouvelle, puis inverser les étapes pour le réassemblage.

Cleaning the aerator
Nettoyage de l'aérateur

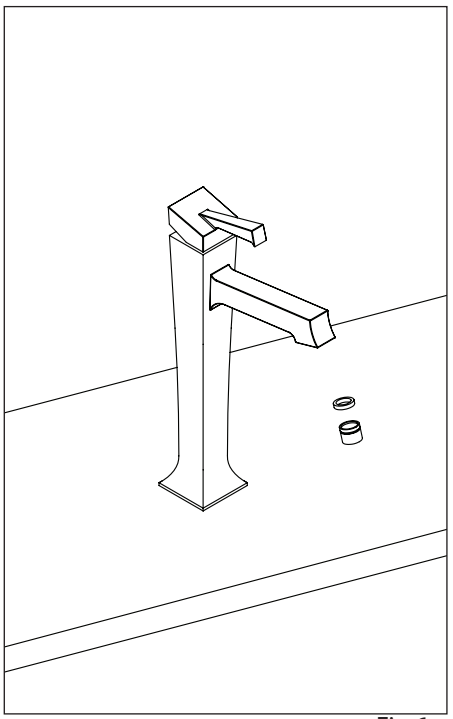

Fig.6

-To clean the aerator, remove it from the spout.
-Then soak it in a vinegar and water solution to remove lime build-up. Once parts have been cleaned, reassemble by reversing steps.

-Pour nettoyer l'aérateur, le retirer du robinet.
-Ensuite, tremper l'aérateur dans un mélange de vinaigre et d'eau pour retirer le calcaire qui pourrait s'y être accumulé. Une fois les pièces nettoyées, inverser les étapes pour réassembler l'aérateur.

bridge 33020

tall single-hole lavatory faucet

robinet de lavabo monotrou haut

Care
Entretien

To clean your Aquabrass faucet or accessory, wash with a wet nonabrasive soapy cloth. Then wipe dry with a soft towel or cloth. We recommend this be done on a regular basis.

DO NOT USE ANY ABRASIVE, CHEMICAL OR CORROSIVE, POWDER OR ANY OTHER STRONG CLEANERS INCLUDING DETERGENTS, WINDOW CLEANERS AND DISINFECTANTS ON YOUR Aquabrass PRODUCT as they will destroy the finish and therefore VOID THE WARRANTY.

Toothpaste remnants should also be rinsed off when necessary. Ask your plumbing retailer about our PROTECTANT-CLEANER now available from Aquabrass. This product is specially manufactured to clean and polish leaving a protective coating to maintain your product's shine and finish.

Pour nettoyer et conserver l'apparence de vos robinets ou accesoires Aquabrass, lavez-les avec un linge mouillé à l'eau tiède et enduit d'un savon doux non-abrasif. Puis essuyer avec un linge doux et sec. Nous vous recommandons cet entretien sur une base régulière.

NE JAMAIS UTILISER DE PRODUITS ABRASIFS, CHIMIQUES, CORROSIFS, INCLUANT DE TRÈS FORTS DÉTERGENTS, EN LIQUIDE OU EN POUDRE, NETTOYANTS POUR VITRES ET DÉSINFECTANTS sur votre produit Aquabrass. Cela pourrait en détériorer le fni et ANNULER LA GARANTIE.

Les restants de pâte dentifrice doivent aussi être rincés au besoin. Demander à votre détaillant le PROTECTEUR NETTOYANT Aquabrass spécialement conçu pour nettoyer, faire briller et protéger en laissant un mince lm protecteur sur vos robinets et vos articles décoratifs.

AQUABRASS

bridge 33020

tall single-hole lavatory faucet

robinet de lavabo monotrou haut

Limited lifetime warranty

All Aquabrass products carry a full warranty against defects in materials and workmanship. The warranty will be applied only if the product is purchased from an authorized Aquabrass dealer. The Aquabrass warranty is limited strictly to the original consumer purchaser of the product. Proof of purchase must be made available to Aquabrass for all limited warranty claims. Products that are deemed defective must be returned to our factory for inspection prior to replacement.

The limited warranty is not transferable and is limited to products sold and installed in Canada and the United States.

Residential applications

Mechanical working parts including ceramic disc cartridges for both side valves and pressure balance, thermo cartridges, stops, diverters etc.

All carry our full limited lifetime warranty to the original purchaser.

Aquabrass polished chrome and brushed nickel finishes are warranted for the life of the product to the original purchaser.

All other finishes will be warranted for five years.

Normal wear of the finish is not covered by this warranty.

All electronic components and faucets are warranted for two years.

All glass and ceramic basins, light fixtures are warranted for one year. Stone resin bathtubs and sinks are warranted for five years. Light bulbs are subject to the warranty of the manufacturer and carry no Aquabrass warranty.

All other Aquabrass products are warranted for five years.

Commercial industrial applications

All the above product applications will be warranted for two years with the exception of the glass and ceramic basins, light fixtures which will carry a one year warranty. Light bulbs are subject to the warranty of the manufacturer and carry no Aquabrass warranty.

The Aquabrass warranty does not cover the following:

- Damages resulting in whole or part from installation error, product abuse, misuse, neglect, improper maintenance, abrasives, corrosion and/or accidents whether caused or performed by a professional or anyone else.
- Any and all Aquabrass products that are subjected to any type of harsh abrasive, such as detergents or window cleaners.
- Normal wear of the finish.
- The damage is caused by hard water, calcareous deposits or sediments.
- The damage or loss is sustained in a natural calamity such as fire, earthquake, flood, thunder, electrical storm, etc.

Aquabrass is not responsible for any labor or shipping charges, or damages whatsoever incurred in whole or in part from installation, removal, re-installation, repair or replacement of any Aquabrass product or part, as well as any incidental or consequential damages, expenses, losses, direct or indirect, arising from any cause whatsoever.

To obtain warranty service, please contact the retailer where the product was purchased. The orginal sales receipt must be available to exercise our warranty.

This warranty is extended to the first purchaser at retail. This warranty is NOT transferrable.

Aquabrass reserves the right to make product specification changes without notice or obligation and to change or discontinue certains models.

Garantie limitée à vie

Les produits Aquabrass ont une garantie complète contre les défauts de matériel et de main d'œuvre. La garantie est applicable seulement si le produit est acheté chez un détaillant aquabass dûment autorisé. La garantie Aquabrass est strictement limitée au premier acheteur et une preuve d'achat doit être présentée pour toutes réclamations. Les produits considérés comme défectueux doivent être retournés à nos entrepôts pour inspection avant tout remplacement.

La garantie Aquabrass n'est pas transférable et est limitée aux produits vendus et installés au Canada et aux Etats-Unis.

Applications résidentielles

Toutes les parties mécaniques incluant les cartouches à disques en céramique pour les valves et les pressions équilibrées, les cartouches thermostatiques, les déviateurs ont une garantie complète au premier acheteur.

Les finis Chrome Poli et Nickel Brossé de Aquabrass ont une garantie à vie limitée au premier acheteur. Tous les autres finis ont une garantie de cinq (5) ans. L'usure normale d'un fini n'est pas couverte par la garantie.

Toutes les composantes et les robinets électroniques ont une garantie de deux (2) ans.

Tous les bassins en verre, les bassins en porcelaine, les lumières ont une garantie de un (1) an. Les bains et lavabos en composite de résine ont une garantie de cinq (5) ans. Les ampoules sont sujettes à la garantie du manufacturier et ne sont pas couvertes par la garantie Aquabrass.

Tous les autres produits ont une garantie de cinq (5) ans.

Applications commerciales et industrielles

Tous les produits ci-dessus sont garantis pour deux (2) ans à l'exception des bassins en verre ou porcelaine qui sont garantis un (1) an. Les ampoules sont sujettes à la garantie du manufacturier et ne sont pas couvertes par la garantie Aquabrass.

La garantie Aquabrass ne couvre pas:

- *Dommages causés en entier ou en partie d'une erreur d'installation, d'abus de produit, de négligence, d'utilisation non con forme, d'usage de produits abrasifs, de corrosion et/ou d'accidents causés par un professionnel ou par toute autre personne.*
- *Tout produit Aquabrass nettoyé avec des produits abrasifs, comme les détergents ou les nettoyants à vitres.*
- *Usure normale du fini.*
- *Dommages causés par l'eau dure, les dépôts de calcaire ou les sédiments.*
- *Les dommages ou les pertes résultant d'une catastrophe naturelle telle qu'un feu, un tremblement de terre, le tonnerre, un orage électrique etc.…*

Aquabrass n'accepte aucune responsabilité pour tous frais de main d'œuvre ou d'expédition, ou pour tous autres dommages causés en tout ou en partie lors de l'installation du produit, son enlèvement, sa réinstallation, sa réparation, ou le remplacement de tout produit ou pièce Aquabrass ainsi que tout dommage incident ou résultant, dépense, perte directe ou indirecte, provenant de quelque cause que ce soit.

Pour obtenir la garantie de service, s'il vous plaît contacter le détaillant chez qui le produit a été acheté. La preuve d'achat originale sera exigible pour l'application de la garantie.

Cette garantie s'applique au premier acheteur au détail et n'est PAS transférable.

Aquabrass se réserve le droit de modifier des caractéristiques de ses produits sans avis ni obligation ainsi que de remplacer ou de retirer certains modèles.

AQUABRASS