AQUABRASS

ibiza B1030

bain autoportant

CARACTÉRISTIQUES

Composite de pierre lié à la résine
Fini blanc lustré robuste
Drains pop-up à pression inclus (chrome poli & nickel brossé)
Raccordement du drain de 1 1/2″
Trop plein intégré (chrome poli)

COULEUR

Standard
Blanc lustré

GARANTIE

Résidentielle : 5 ans au premier acheteur
Commerciale : 2 ans
(la garantie complète est disponible sur www.aquabrass.com/garantie)

SPÉCIFICATIONS

Longueur : 64 7/8″
Hauteur : 25″
Largeur : 31 1/2″

Poids : 75 kg / 165 lbs
Capacité : 280 L / 74 gal.

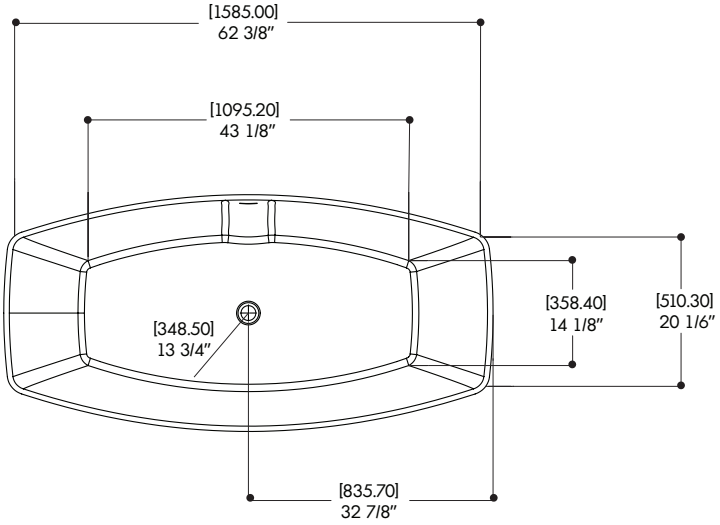

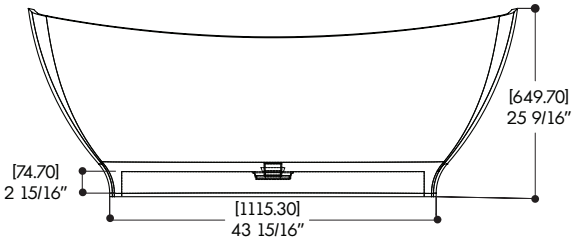

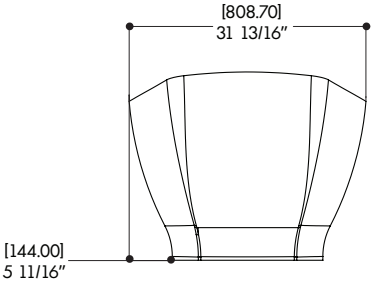

Aquabrass ne peut pas être tenu responsable d'éventuelles omissions ou erreurs techniques ou typographiques contenues dans ce document et se réserve le droit d'y faire des changements sans préavis.

Dernière révision :8/12/2017