AQUABRASS

apex 91024

robinet de bidet monotrou avec jet pivotant

CARACTÉRISTIQUES

Laiton massif
Jet d'eau aéré
Levier monocommande
Drain pop-up à pression avec trop-plein inclus
Raccordement 3/8"

FINIS

Standard
Chrome poli (pc)
Sur mesure
15 finis sur mesure disponible
(pour plus d'information, demander conseil à votre détaillant)

GARANTIE

Résidentielle : Garantie à vie limitée au premier acheteur
Commerciale : 2 ans
(la garantie complète est disponible sur www.aquabrass.com/garantie)

SPÉCIFICATIONS

Projection totale : 5 1/2" avec aérateur pivotant à 20"
Projection c.c. du bec : 4 1/2" Débit : 2.8 gpm
Hauteur totale : 5 7/8"

CODE & CONFORMITÉ

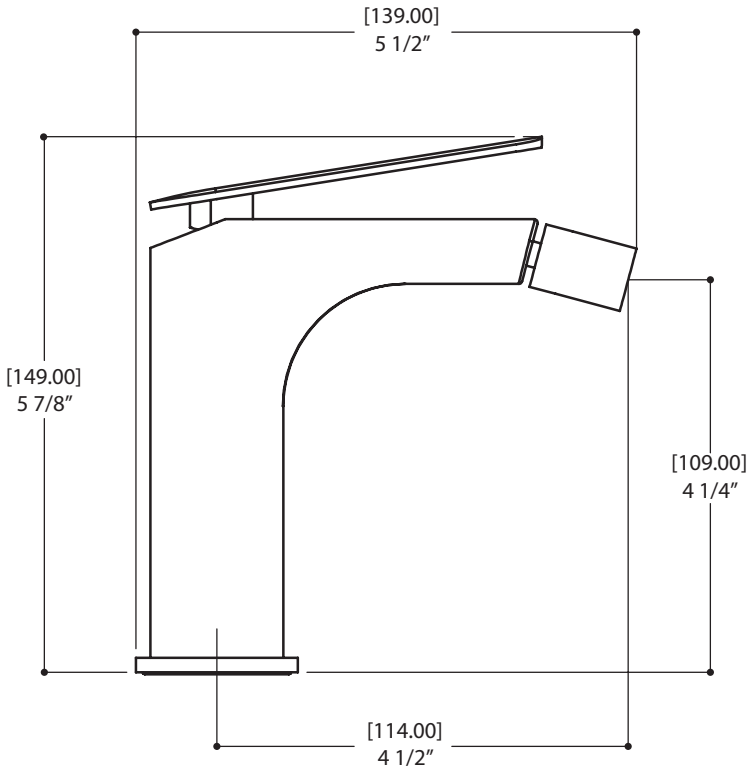

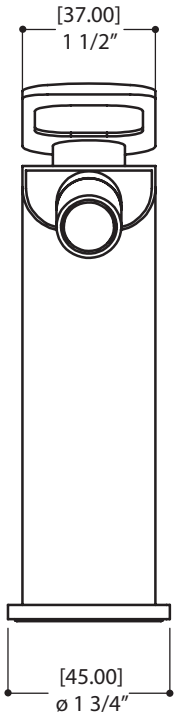

Détails des produits et spécifications peuvent être modifiés sans préavis. Contacter tech@aquabrass.com pour tout soutien technique, demande de pièces ou autre information.