aquabrass

martini 80985

robinet de bain au sol avec douchette

CARACTÉRISTIQUES

Laiton massif
Levier monocommande de type joystick
Débit d'eau en cascade
Douchette microphone à une fonction
Boyau en PVC renforcé de 5'
Déviateur situé sur le côté du bec
Cartouche en céramique # ABCA10039
Raccordement 1/2"

FINIS

Standard
Chrome poli (pc)
Nickel brossé (bn)
Sur mesure
19 finis sur mesure disponible
(pour plus d'information, demander conseil à votre détaillant)

GARANTIE

Résidentielle : Garantie à vie limitée au premier acheteur
Commerciale : 2 ans
(la garantie complète est disponible sur www.aquabrass.com/garantie)

SPÉCIFICATIONS

Projection totale : 13"
Projection c.c. du bec : 10"
Hauteur totale : 38"

Débit (bec) : 6.9 gpm
Débit (douchette) : 2.5 gpm

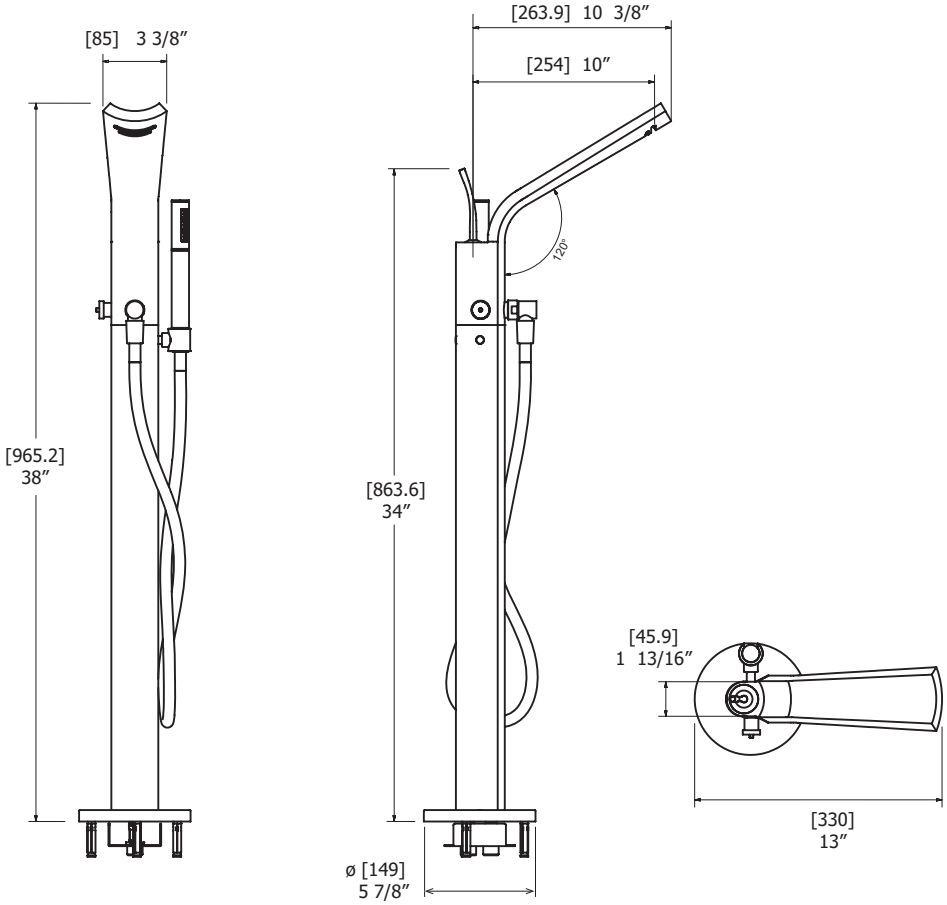

Détails des produits et spécifications peuvent être modifiés sans préavis. Contacter tech@aquabrass.com pour tout soutien technique, demande de pièces ou autre information.