AQUABRASS

blade 68014

robinet de lavabo monotrou

LEAD FREE
SANS PLOMB
AB1953

CARACTÉRISTIQUES

Laiton massif - SANS PLOMB
Levier monocommande
Débit d'eau aéré
Drain pop-up à pression avec trop-plein # ABDR00699
Cartouche en céramique
Raccordement 3/8"
Boyaux d'alimentation en acier inox tressé de 18"

FINIS

Standard
Chrome poli (pc)
Nickel brossé (bn)
Sur mesure
15 finis sur mesure disponible
(pour plus d'information, demander conseil à votre détaillant)

GARANTIE

Résidentielle : Garantie à vie limitée au premier acheteur
Commerciale : 2 ans
(la garantie complète est disponible sur www.aquabrass.com/garantie)

CODE & CONFORMITÉ

AB1953

SPÉCIFICATIONS

Projection totale : 6"
Projection c.c. du bec : 4 3/8"
Hauteur totale : 5 7/8"

Débit : 1.5 gpm
Perçage : 1 3/8"
Épaisseur du comptoir : 1 3/8"

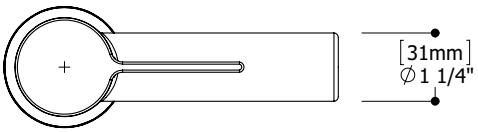

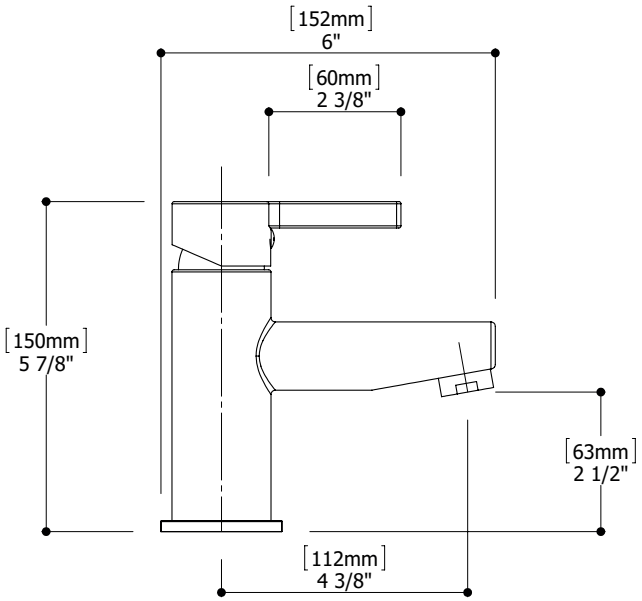

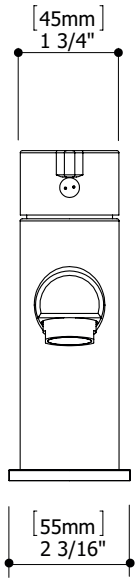

Détails des produits et spécifications peuvent être modifiés sans préavis. Contacter tech@aquabrass.com pour tout soutien technique, demande de pièces ou autre information.

AQUABRASS

blade 68014

robinet de lavabo monotrou

SCHÉMA DES PIÈCES

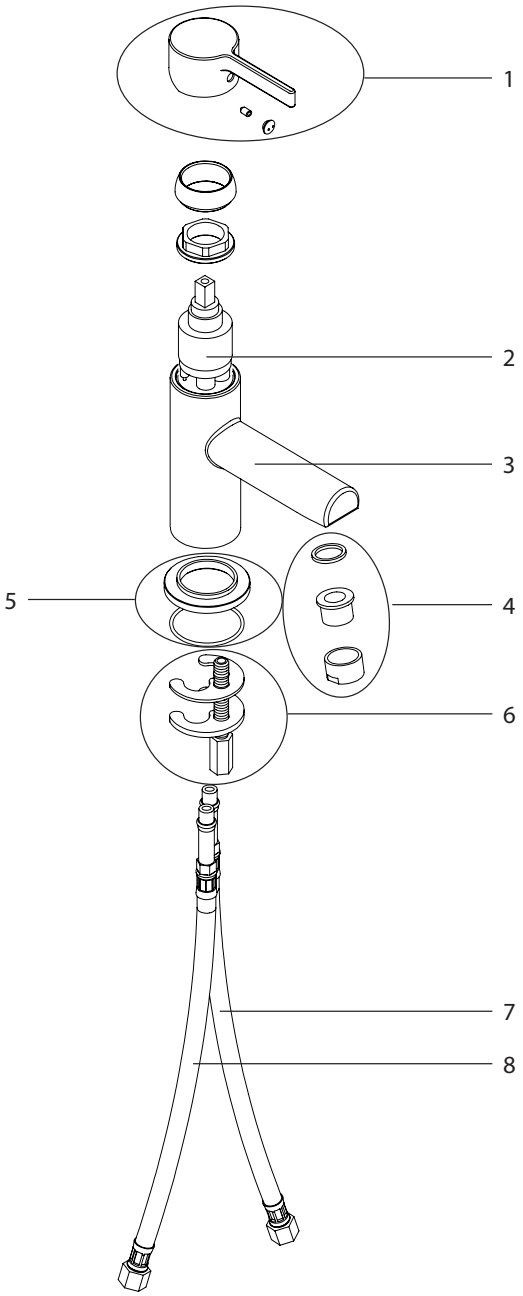

Item	Code	English	Français
1	ABFC68273	Handle Kit	Ensemble poignée
2	ABCA04075	35mm cartridge	Cartouche 35mm
3	ABFC10475	Faucet body	Corps du robinet
4	ABAE14003	Aerator kit	Ensemble aerateur

Item	Code	English	Français
5	ABFP07120	Faucet base kit	Ensemble base de robinet
6	ABFP09171	Retainer kit	Ensemble de fixation
7	ABFH09227	Cold water hose	Flexible d'eau froide
8	ABFH09224	Hot water hose	Flexible d'eau chaude

Détails des produits et spécifications peuvent être modifiés sans préavis. Contacter tech@aquabrass.com pour tout soutien technique, demande de pièces ou autre information.