AQUABRASS

Time 51085

robinet de bain au sol avec douchette

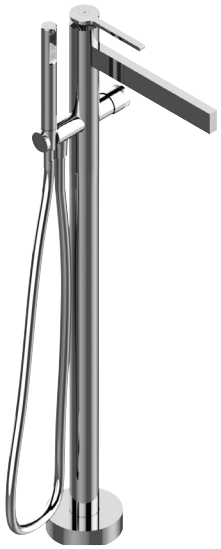

CARACTÉRISTIQUES

Laiton massif
Jet d'eau aéré
Douchette microphone avec boyau en PVC renforcé de 5'
Deux mitigeurs indépendants avec poignée monocommande
Raccordement 1/2" femelle NPT

FINIS

Standard
Chrome poli (pc)
Nickel brossé (bn)

Sur mesure
15 finis sur mesure disponible
(pour plus d'information, demander conseil à votre détaillant)

GARANTIE

Résidentielle : Garantie à vie limitée au premier acheteur
Commerciale : 2 ans
(la garantie complète est disponible sur www.aquabrass.com/garantie)

SPÉCIFICATIONS

Projection totale : 12 3/16''
Projection c.c. du bec : 9''
Hauteur totale : 34 5/8''

Débit : (bec) 5.5 gpm
Débit : (douchette) 2.5 gpm

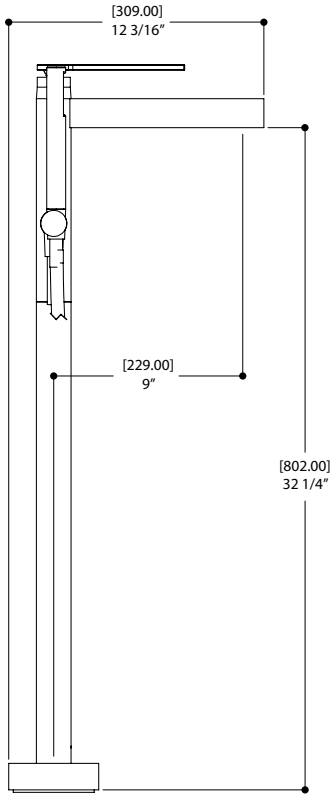

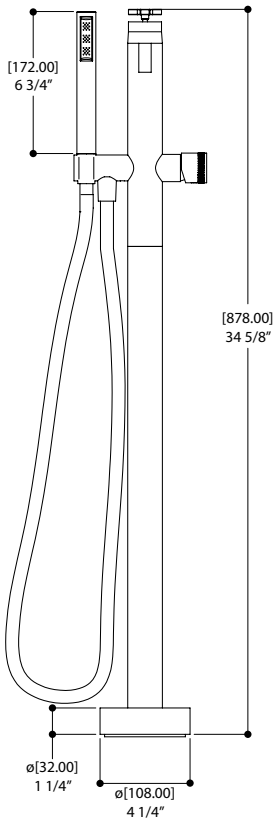

Détails des produits et spécifications peuvent être modifiés sans préavis. Contacter tech@aquabrass.com pour tout soutien technique, demande de pièces ou autre information.