AQUABRASS

bridge 33044

petit robinet de lavabo monotrou

CARACTÉRISTIQUES

Laiton massif
Levier monocommande
Débit d'eau aéré
Drain mécanique avec trop-plein # ABDR01002
Cartouche en céramique # ABCA01174
Raccordement 3/8"
Boyaux d'alimentation en acier inox tressé de 18"

FINIS

Standard
Chrome poli (pc)
Sur mesure
15 finis sur mesure disponible
(pour plus d'information, demander conseil à votre détaillant)

GARANTIE

Résidentielle : Garantie à vie limitée au premier acheteur
Commerciale : 2 ans
(la garantie complète est disponible sur www.aquabrass.com/garantie)

SPÉCIFICATIONS

Projection totale : 5 7/8"
Projection c.c. du bec : 4 3/4"
Hauteur totale : 6 13/16"

Débit : 2.2 gpm
Perçage : 1 3/8"
Épaisseur du comptoir : 1 1/2"

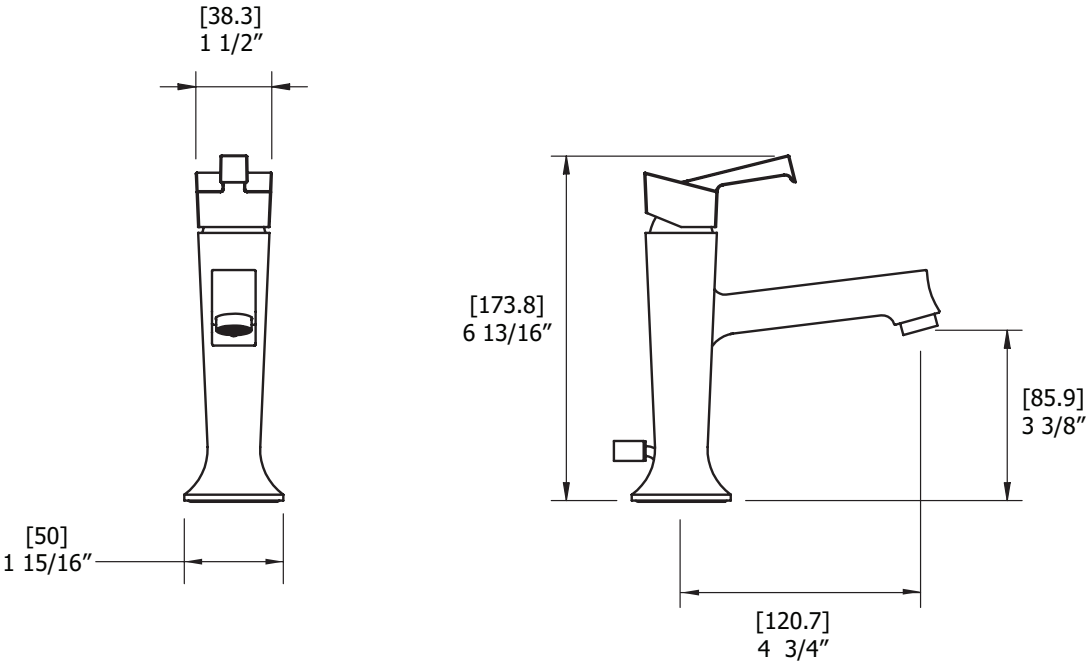

Détails des produits et spécifications peuvent être modifiés sans préavis. Contacter tech@aquabrass.com pour tout soutien technique, demande de pièces ou autre information.