AQUABRASS

hey joe 28074

robinet de bain 2 morceaux avec douchette

CARACTÉRISTIQUES

Laiton massif
Levier monocommande de type joystick
Débit d'eau aéré
Douchette microphone à une fonction
Boyau tressé de 5' dissimulé
Déviateur situé sur le côté du bec
Cartouche en céramique # ABCA67788
Raccordement 1/2"
Boyaux d'alimentation en acier inox tressé de 24"

FINIS

Standard
Chrome poli (pc)
Nickel brossé (bn)
Sur mesure
15 finis sur mesure disponible
(pour plus d'information, demander conseil à votre détaillant)

SPÉCIFICATIONS

Projection totale : 8 3/8"
Projection c.c. du bec : 6 3/16"
Hauteur totale bec : 8 3/16"
Hauteur totale douchette : 8"

Débit (bec) : 10 gpm
Débit (douchette) : 2.5 gpm
Perçage : 1 3/8"
Épaisseur du comptoir : 1 3/8"

GARANTIE

Résidentielle : Garantie à vie limitée au premier acheteur
Commerciale : 2 ans
(la garantie complète est disponible sur www.aquabrass.com/garantie)

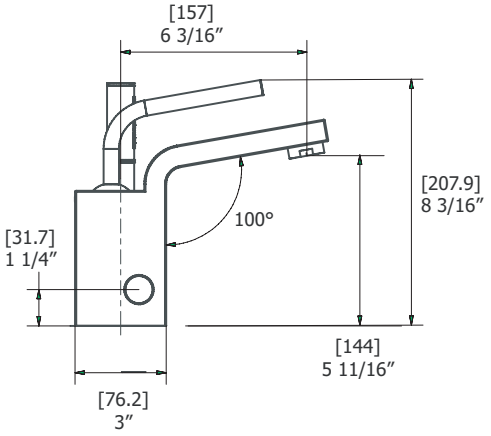

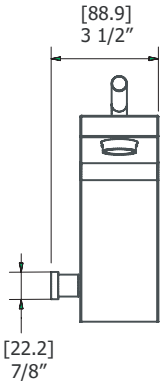

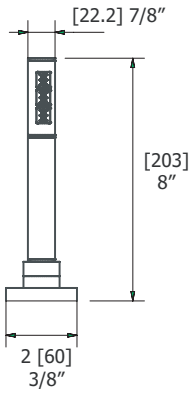

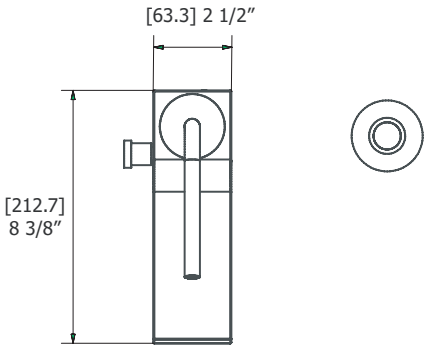

Détails des produits et spécifications peuvent être modifiés sans préavis. Contacter tech@aquabrass.com pour tout soutien technique, demande de pièces ou autre information.