AQUABRASS

geo 27429

robinet de lavabo mural

CARACTÉRISTIQUES

Laiton massif
Débit d'eau aéré
Cartouche en céramique
Raccordement 1/2" NPT

FINIS

Standard
Chrome poli (pc)
Nickel brossé (bn)
Sur mesure
15 finis sur mesure disponible
(pour plus d'information, demander conseil à votre détaillant)

GARANTIE

Résidentielle : Garantie à vie limitée au premier acheteur
Commerciale : 2 ans
(la garantie complète est disponible sur www.aquabrass.com/garantie)

SPÉCIFICATIONS

Projection c.c. du bec : 8 7/8"
Débit : 2.2 gpm
Hauteur totale : 3 1/8"

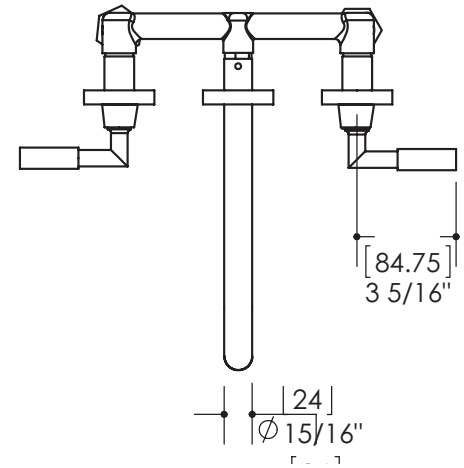

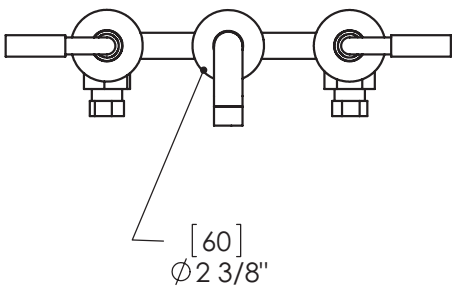

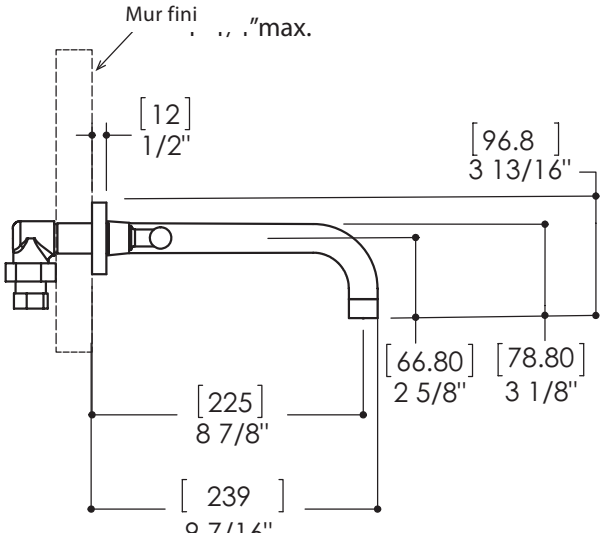

Détails des produits et spécifications peuvent être modifiés sans préavis. Contacter tech@aquabrass.com pour tout soutien technique, demande de pièces ou autre information.