aquabrass

xround X7595

robinet de bain au sol avec douchette

CARACTÉRISTIQUES

Laiton massif
Levier monocommande
Débit d'eau aéré
Douchette microphone à une fonction
Boyau en laiton tressé de 5'
Déviateur situé sur le côté du bec
Cartouche en céramique # ABCAX7565
Raccordement 1/2" femelle avec connection rapide

FINIS

Standard
Chrome poli (pc)
Sur mesure
20 finis sur mesure disponible
(pour plus d'information, demander conseil à votre détaillant)

GARANTIE

Résidentielle : Garantie à vie limitée au premier acheteur
Commerciale : 2 ans
(la garantie complète est disponible sur www.aquabrass.com/garantie)

SPÉCIFICATIONS

Projection totale : 10 3/16"
Projection c.c. du bec : 9"
Hauteur totale : 38 1/2"

Débit (bec) : 5 gpm
Débit (douchette) : 2.5 gpm

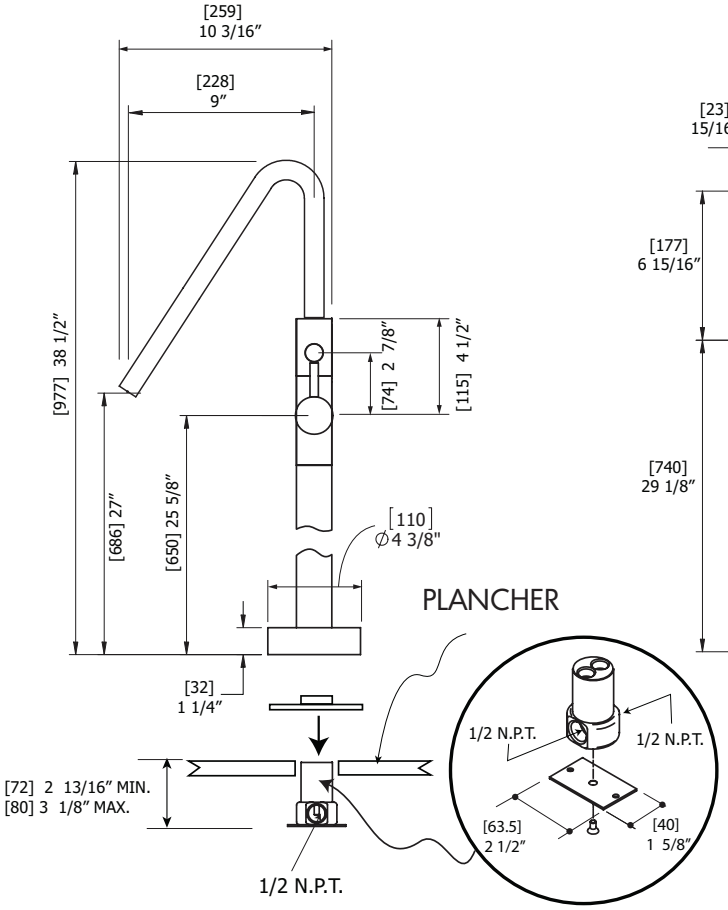

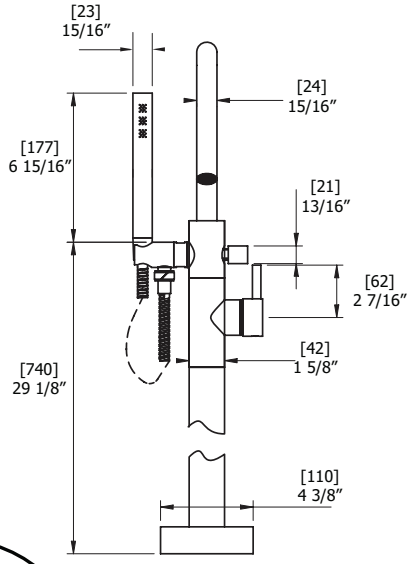

Détails des produits et spécifications peuvent être modifiés sans préavis. Contacter tech@aquabrass.com pour tout soutien technique, demande de pièces ou autre information.