AQUABRASS

master chef spray 3305S

robinet de cuisine 2 morceaux à 2 types de jets avec douchette rétractable

CARACTÉRISTIQUES

Laiton massif
Levier monocommande
2 types de jets : aéré et pulvérisateur
Rotation du bec de 360°
Cartouche en céramique # ABCA70064
Raccordement 3/8"
Boyaux d'alimentation en acier inox tressé de 19"

FINIS

Standard
Chrome poli (pc)
Nickel brossé (bn)
Sur mesure
15 finis sur mesure disponible
(pour plus d'information, demander conseil à votre détaillant)

GARANTIE

Résidentielle : Garantie à vie limitée au premier acheteur
Commerciale : 2 ans
(la garantie complète est disponible sur www.aquabrass.com/garantie)

SPÉCIFICATIONS

Projection totale : 9 1/4"
Projection c.c. du bec : 7 7/8"
Hauteur totale : 14"

Débit : 2 gpm
Perçage : 1 3/8"
Épaisseur du comptoir : 1 3/8"

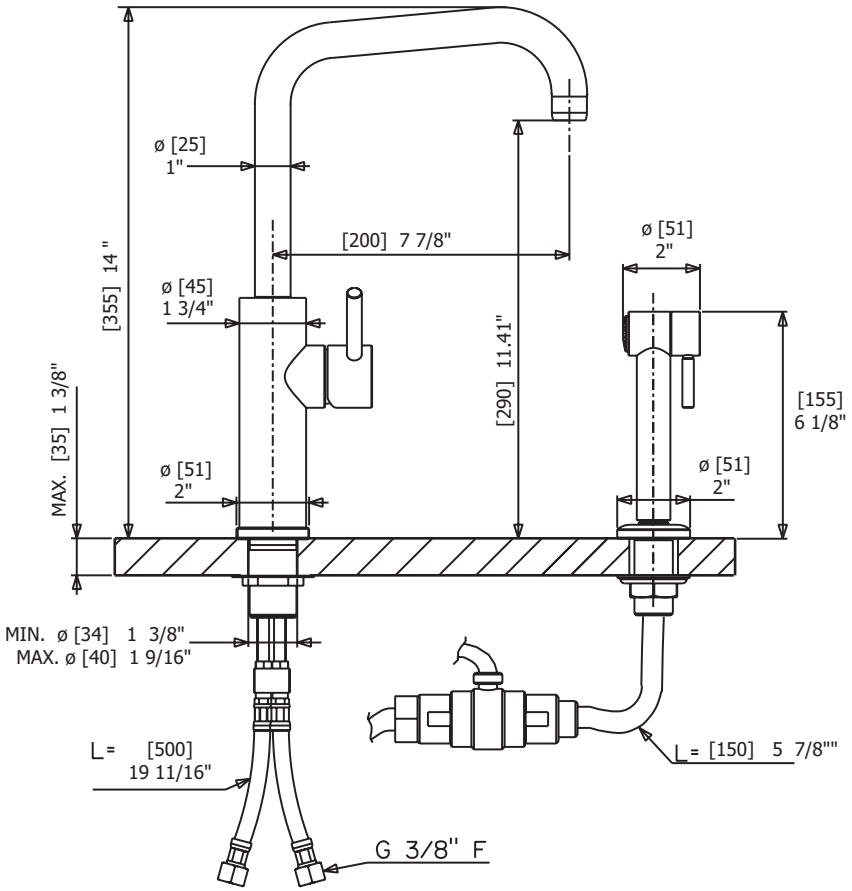

Aquabrass ne peut pas être tenu responsable d'éventuelles omissions ou erreurs techniques ou typographiques contenues dans ce document et se réserve le droit d'y faire des changements sans préavis.
Dernière révision : 10/04/2016